パイオニア SM-B 160 ステレオマスター

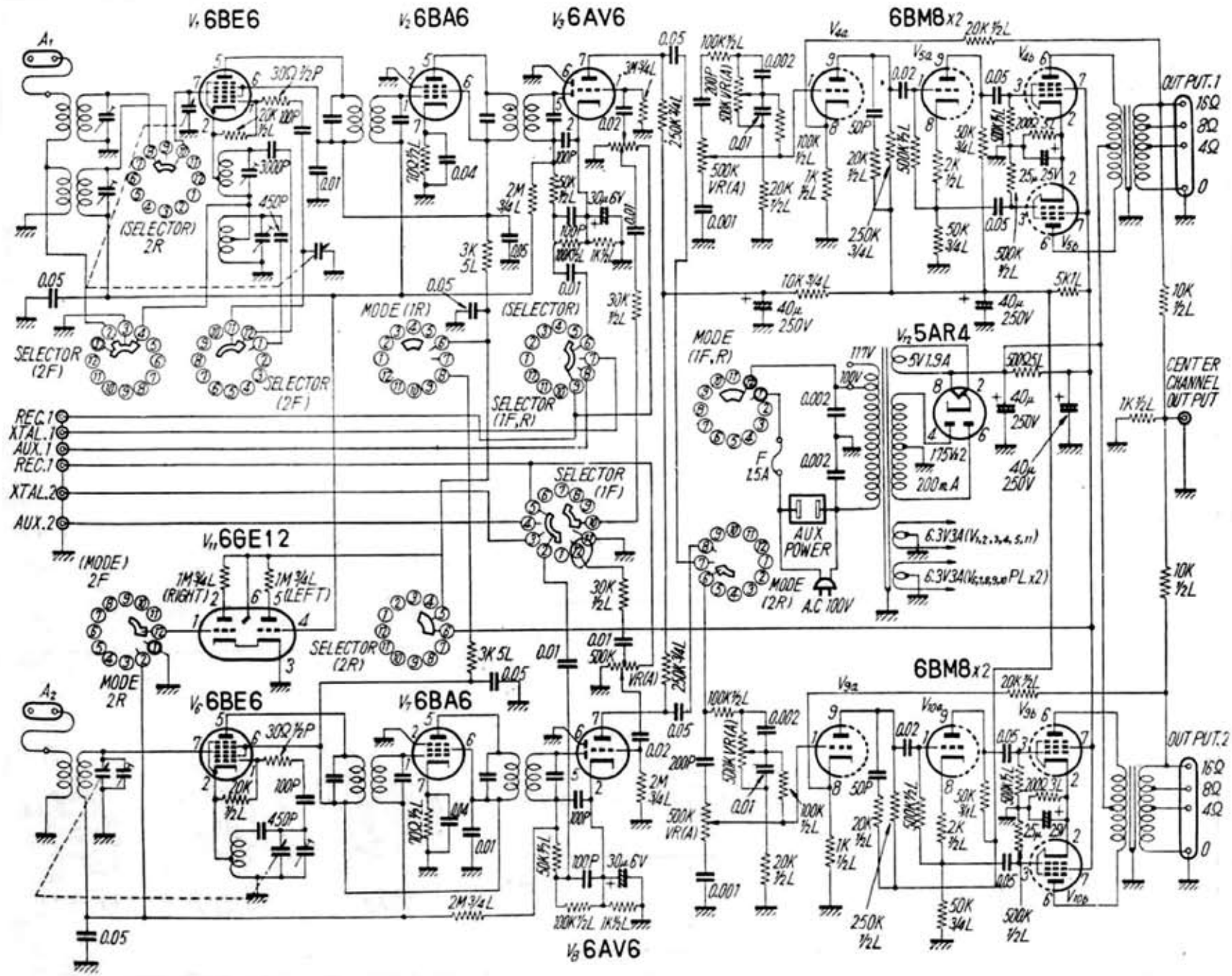

「ステレオ・ハンドブック」　無線と実験　昭和３６年（1961）