「パイオニア」SM-B206型　綜合ステレオ・アンプ

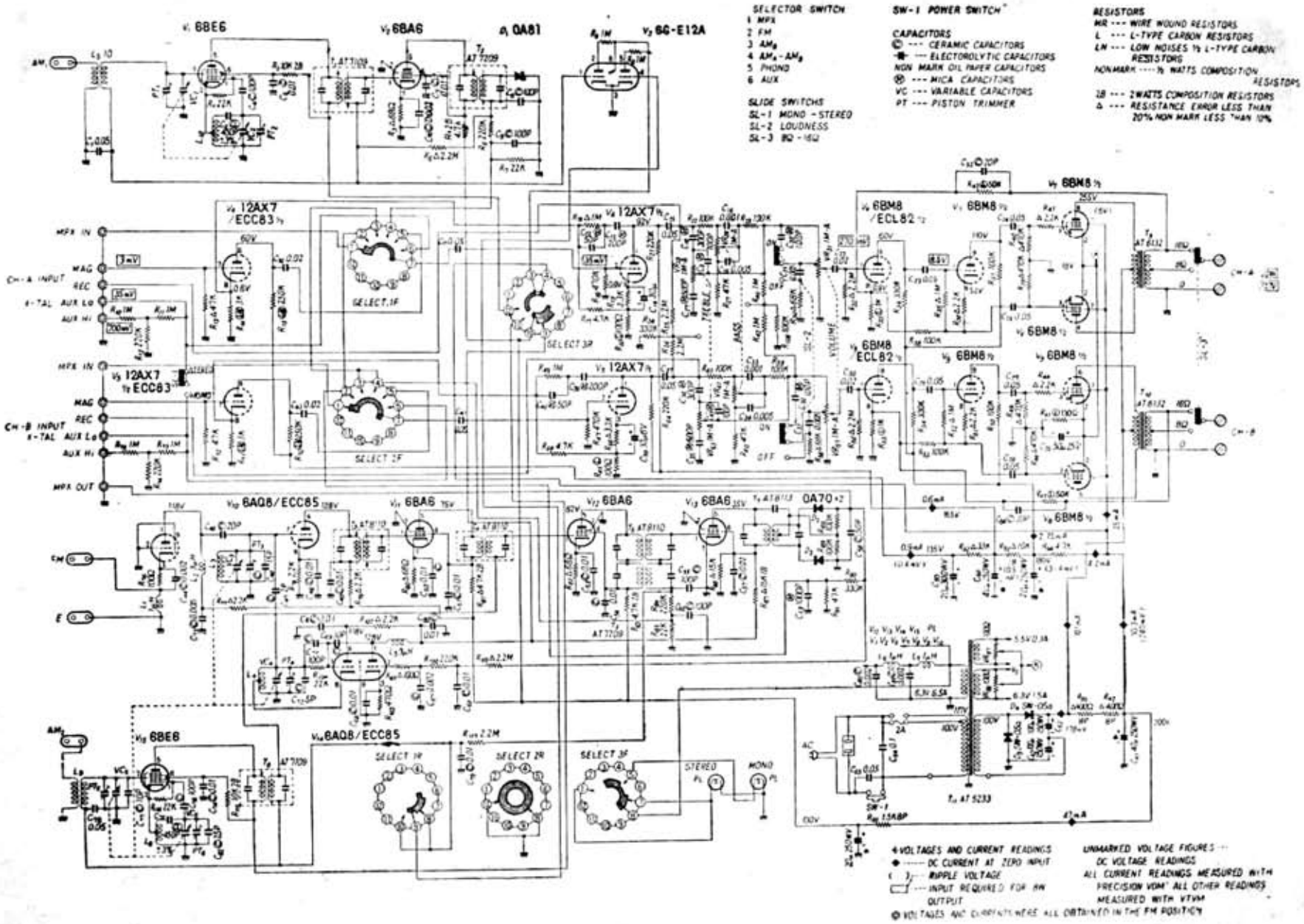

新年号とじ込み付録　‘64形最新セット配線回路集　昭和３９年（1964）