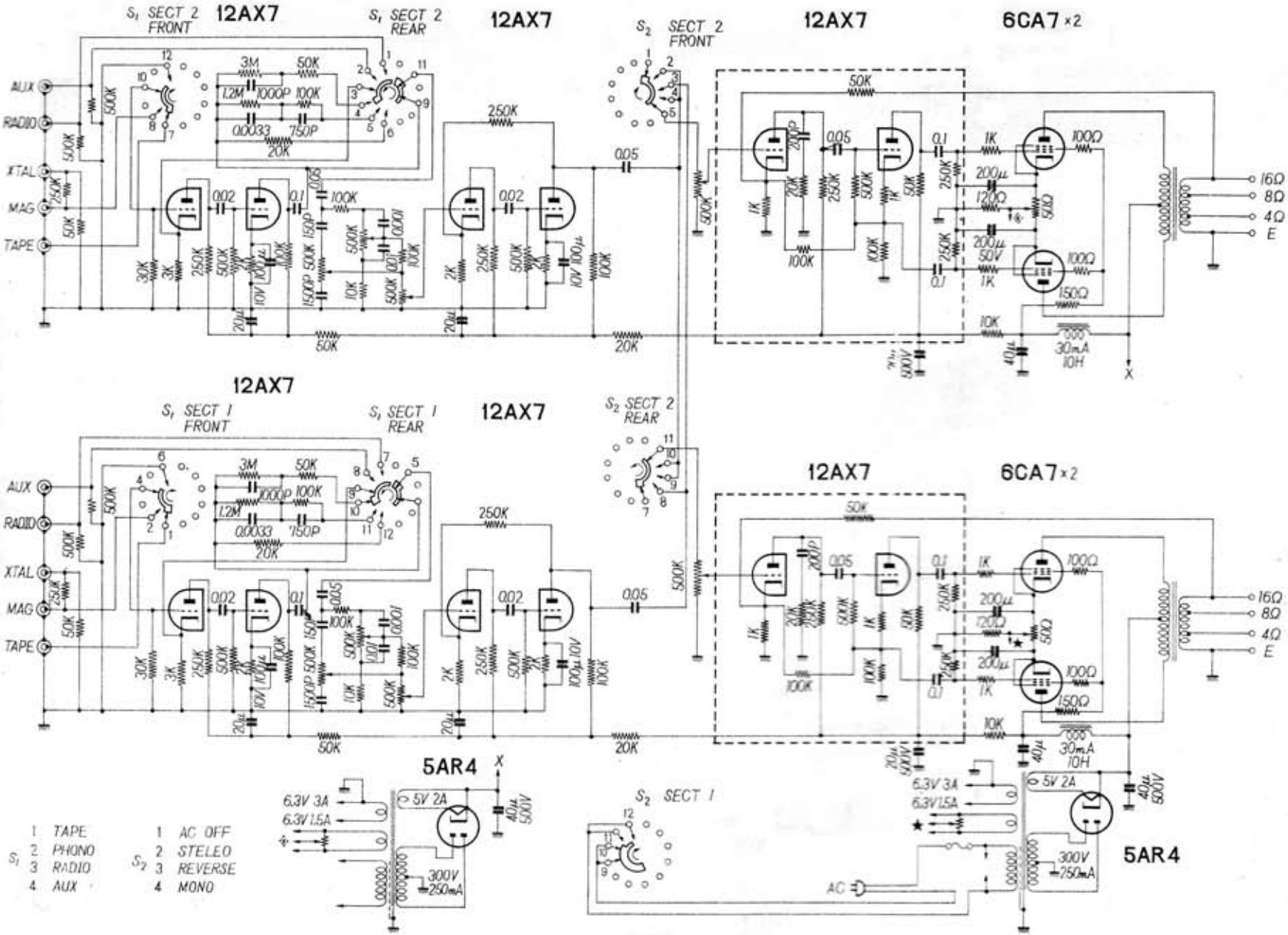

パイオニアSM-C700形アンプ