パイオニア　SM-R150

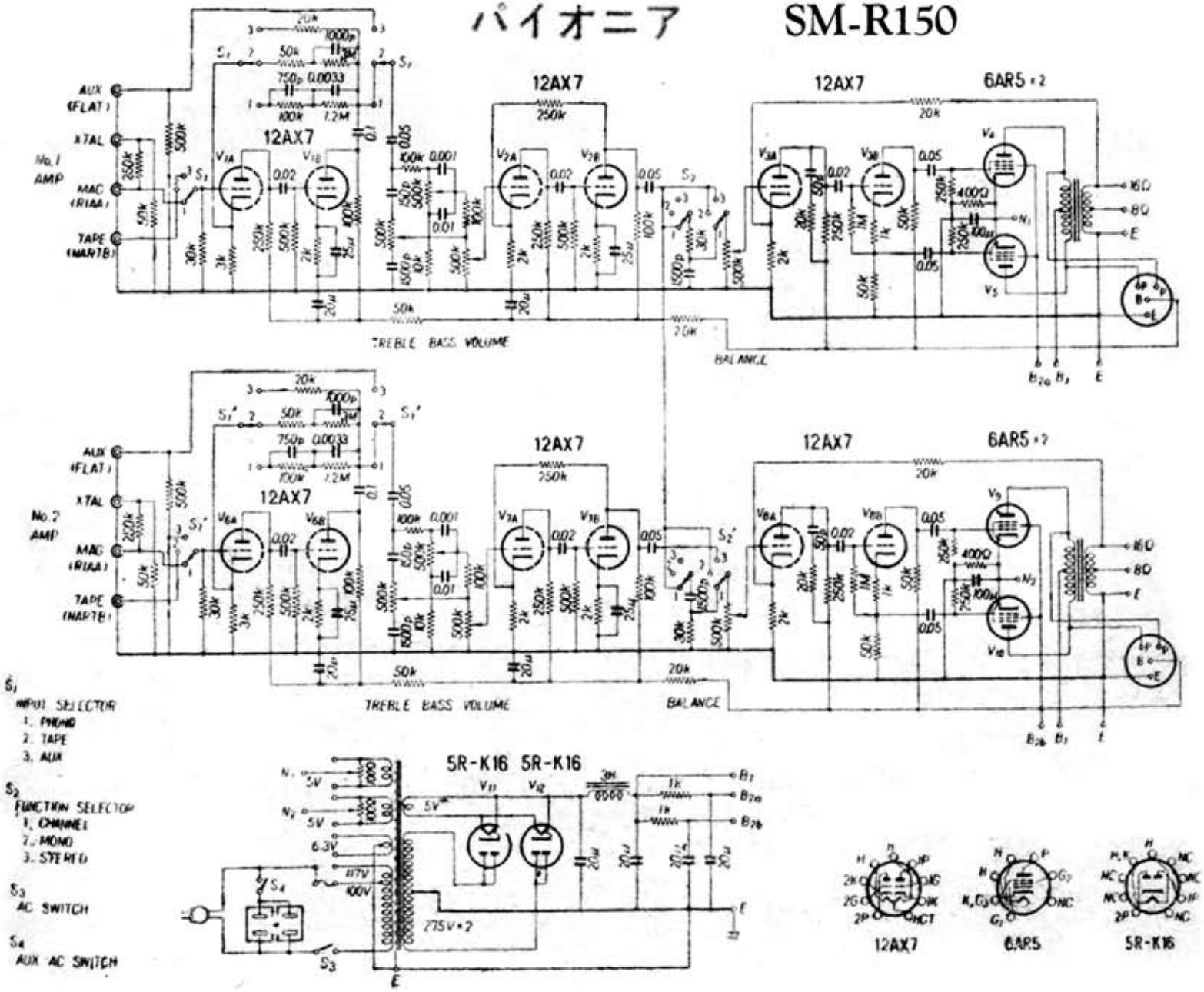

パイオニア SM-R150

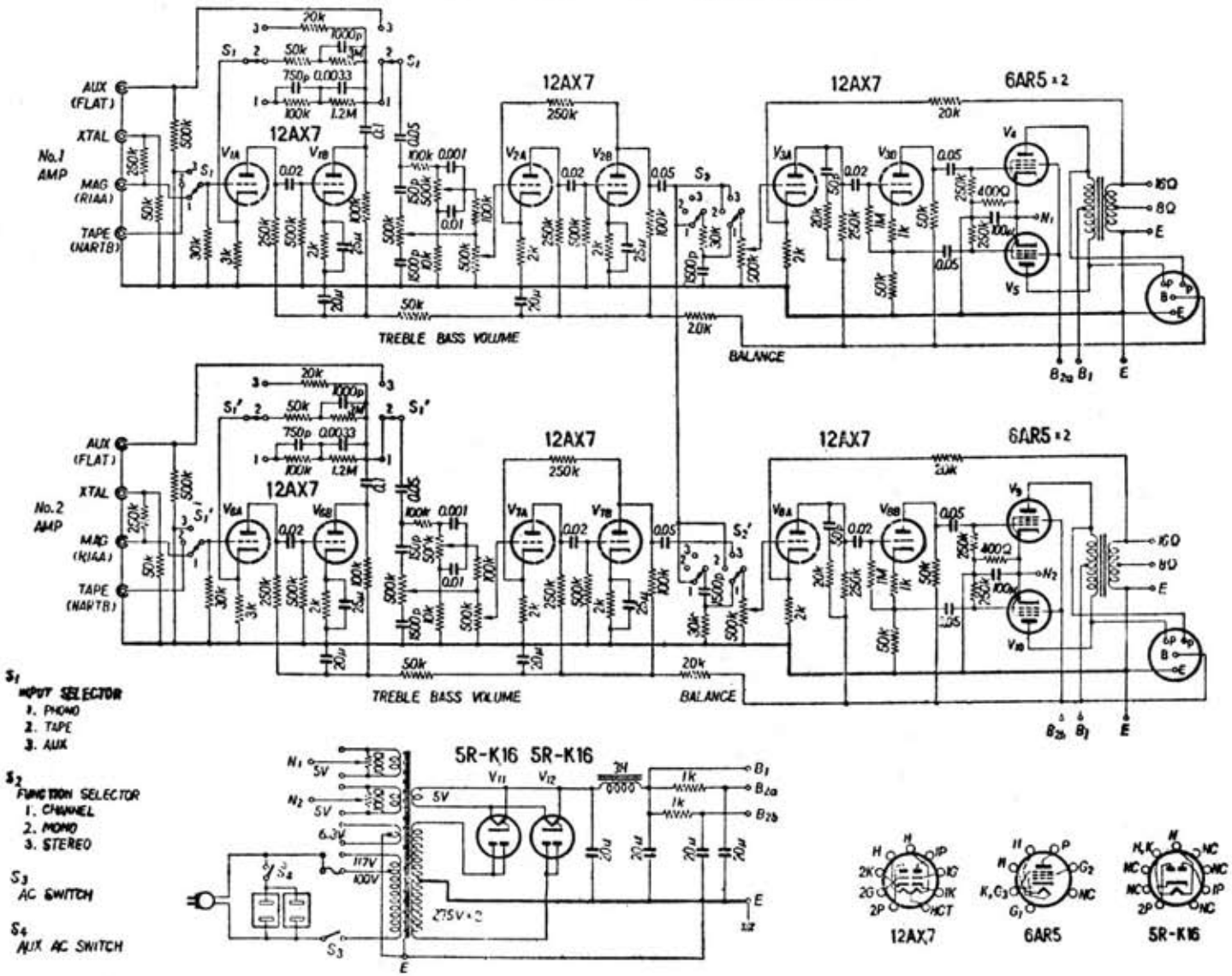

無線と実験５０１回路集　昭和３５年（1960）

パイオニア SM-R 150 ステレオマスター

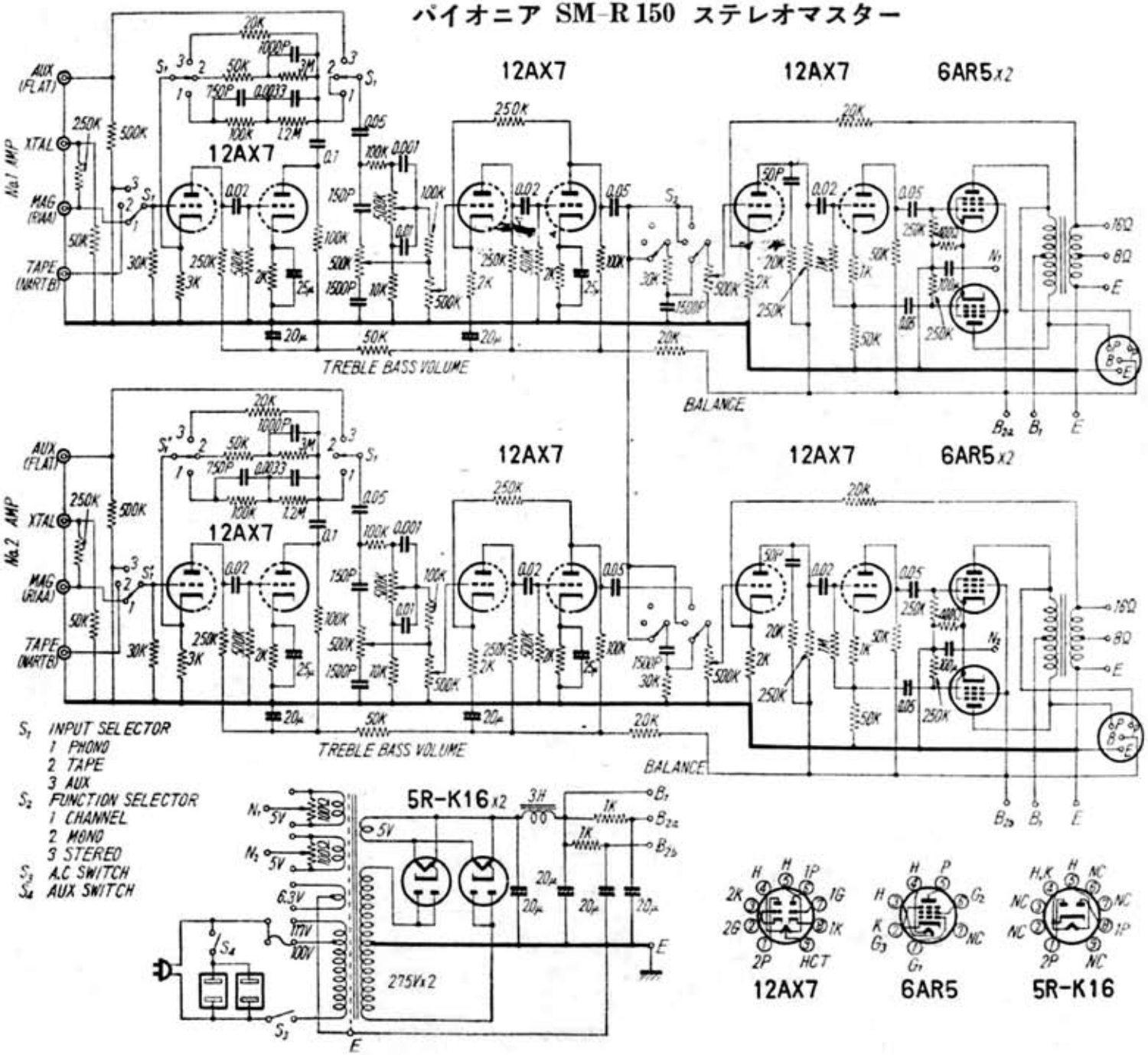

「ステレオ・ハンドブック」　無線と実験　昭和３６年（1961）