SX-80

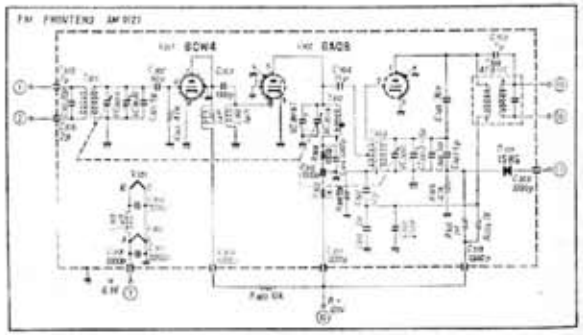

FMフロントエンド部の回路図
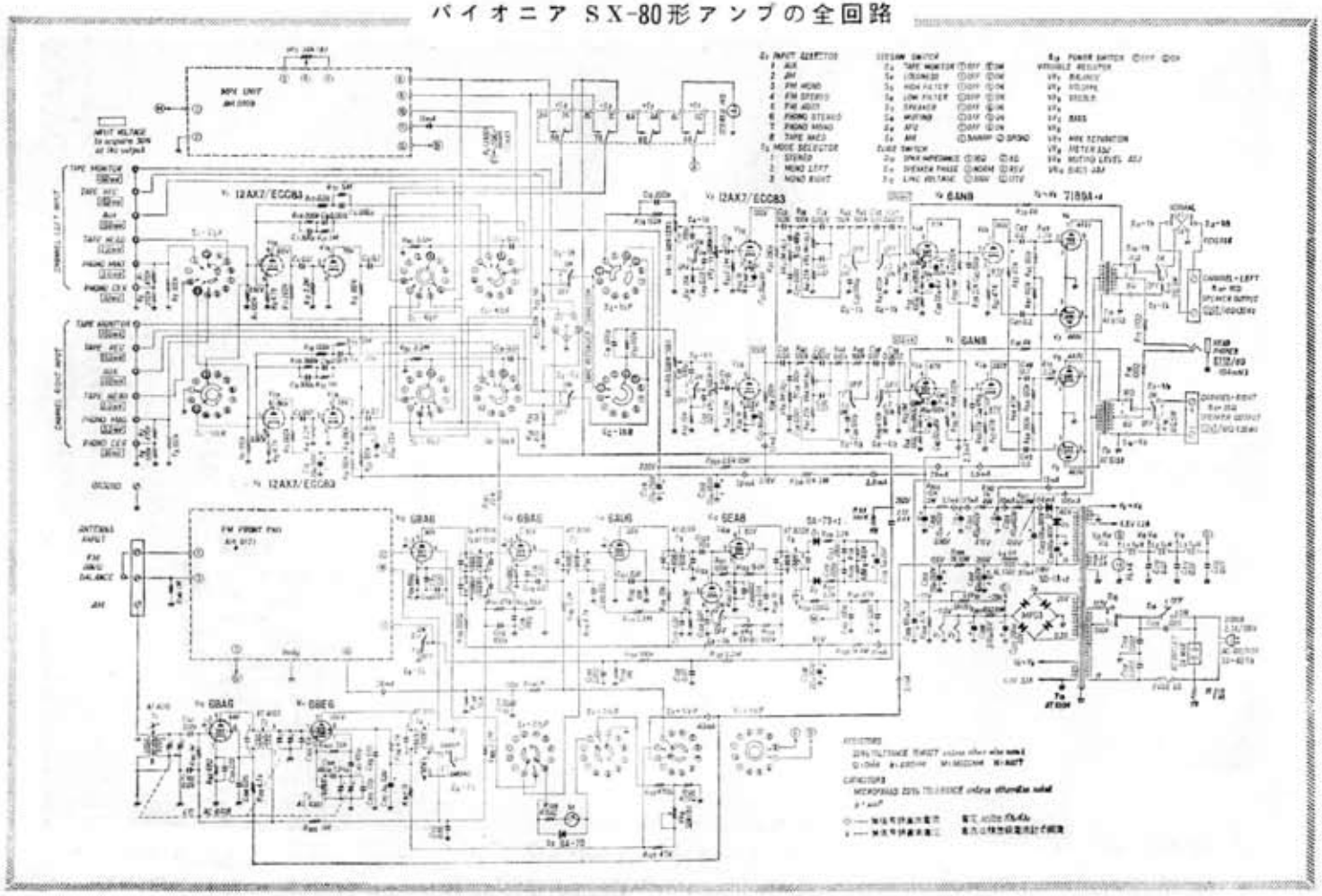
パイオニア SX-80形アンプの全回路