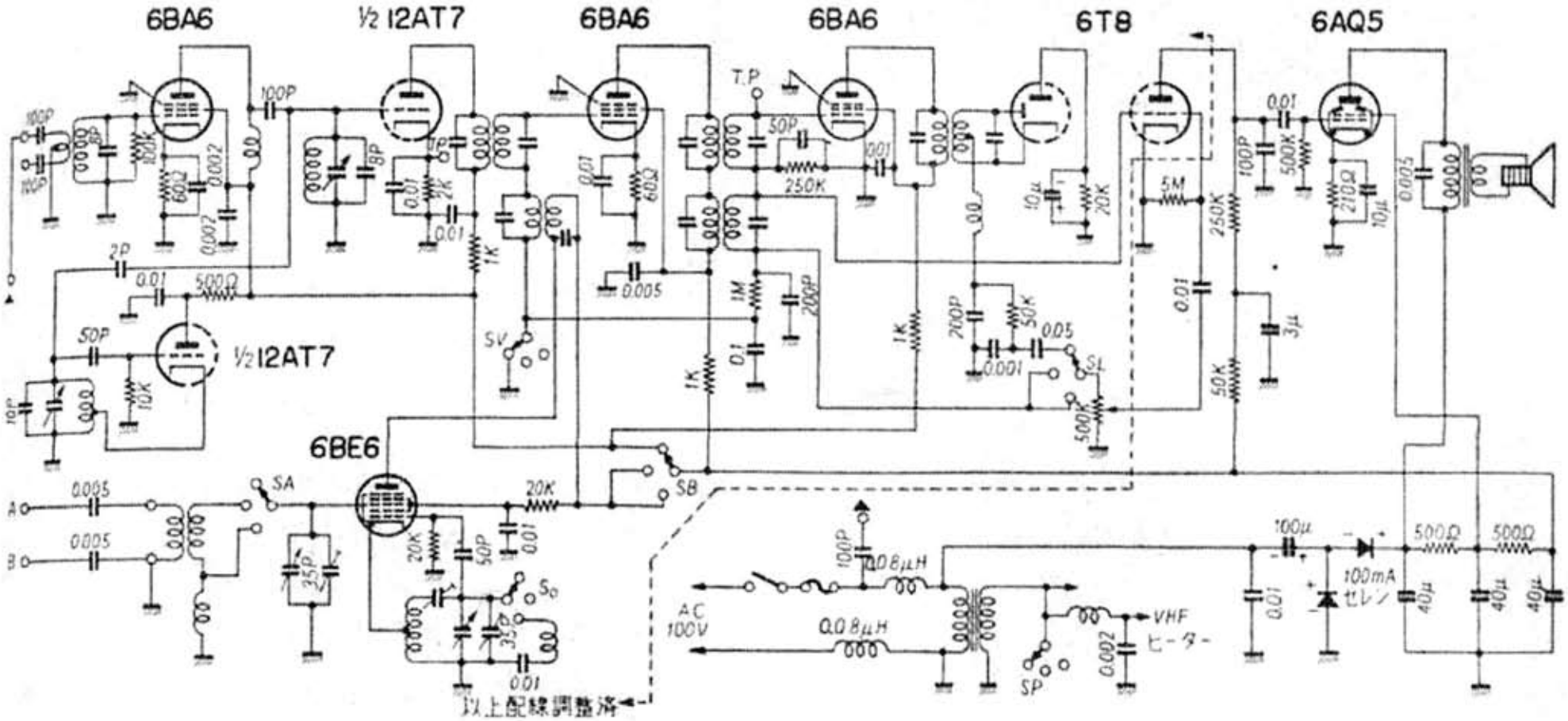

リンカーン　KFA-106　回路図