＊“リンカーン„　5M－W22
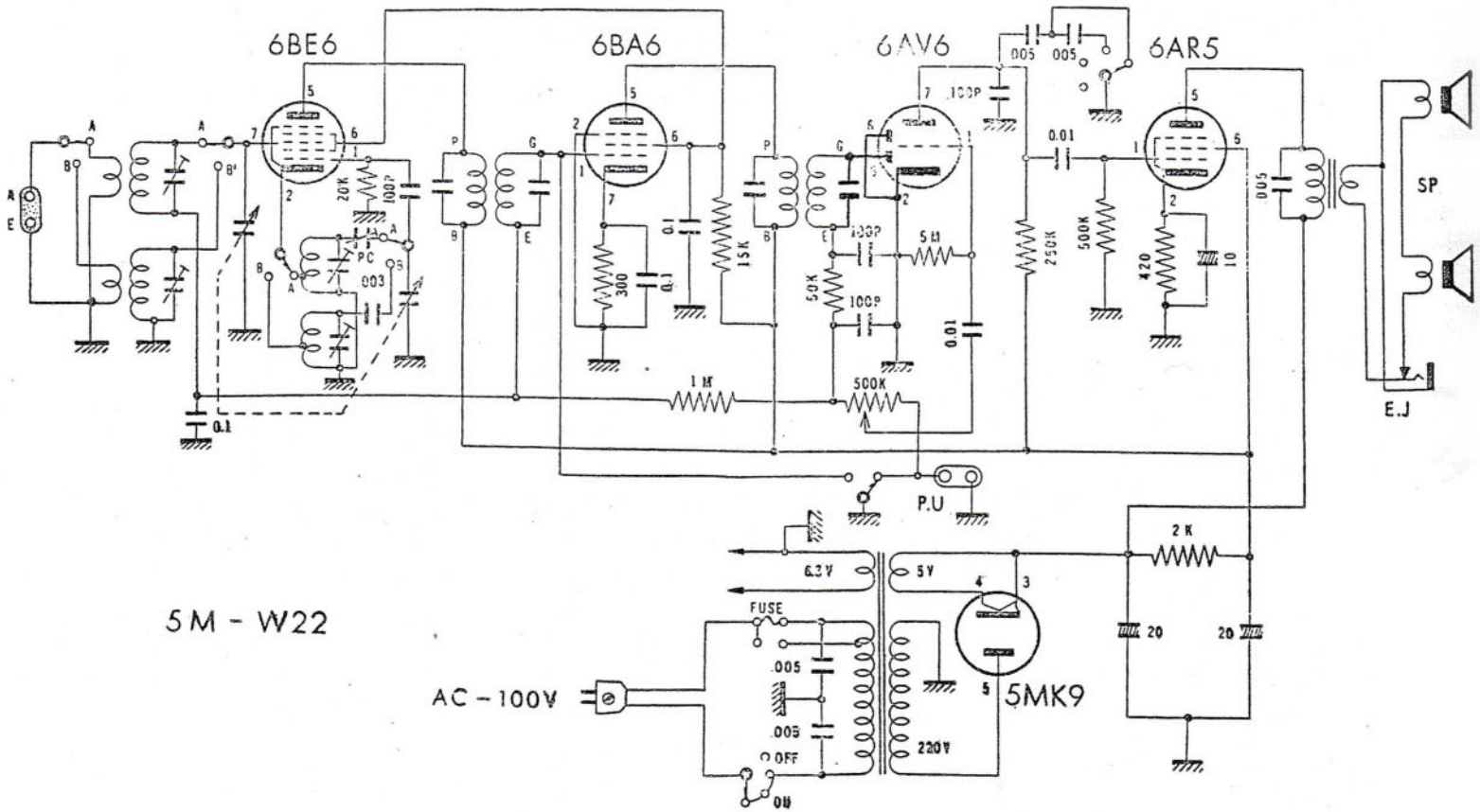
5球2バンド・スーパ