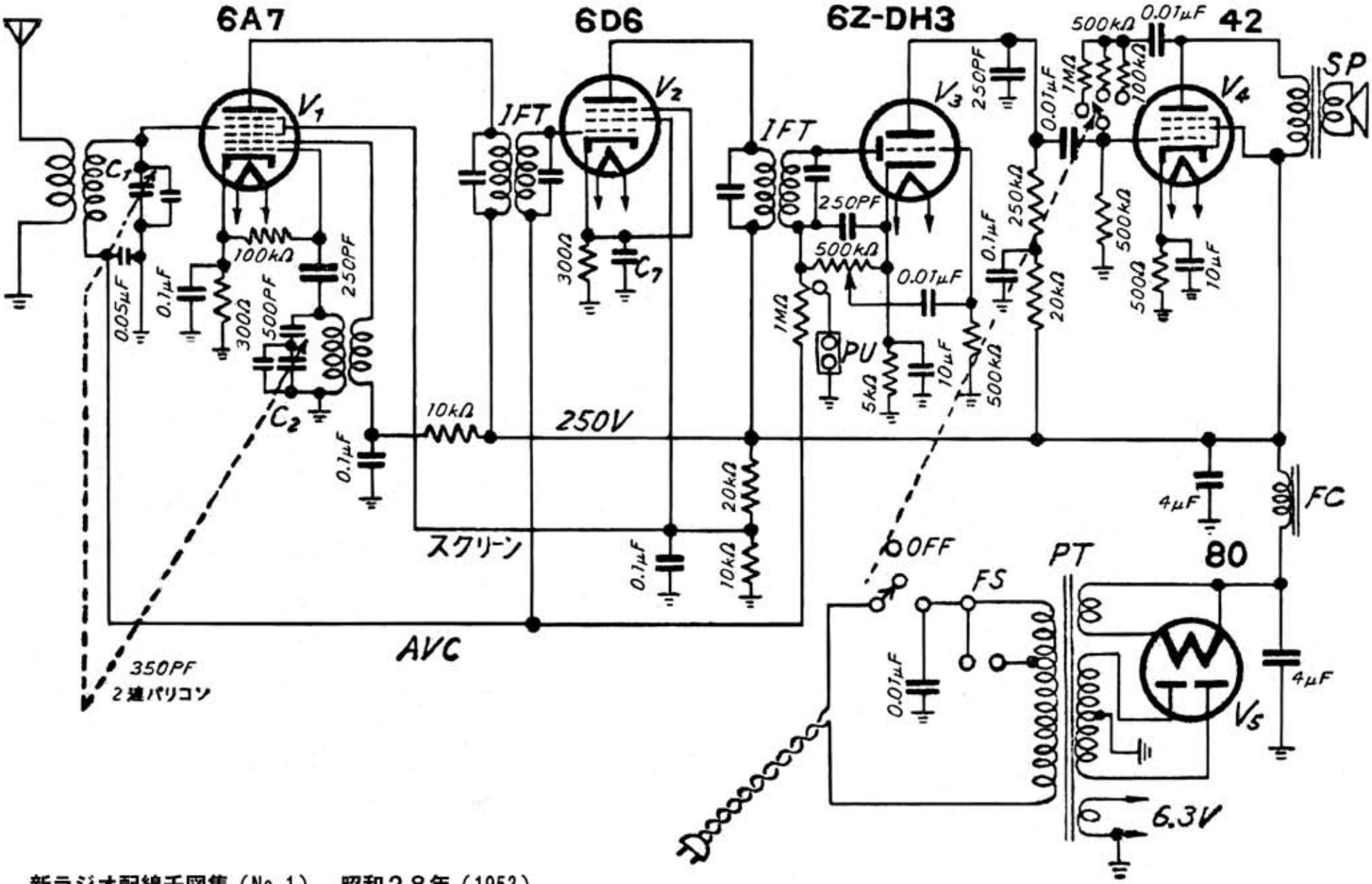5球スーパー（原崎無線工業株式会社，ローヤルDBT-53型）