山水　FM-5

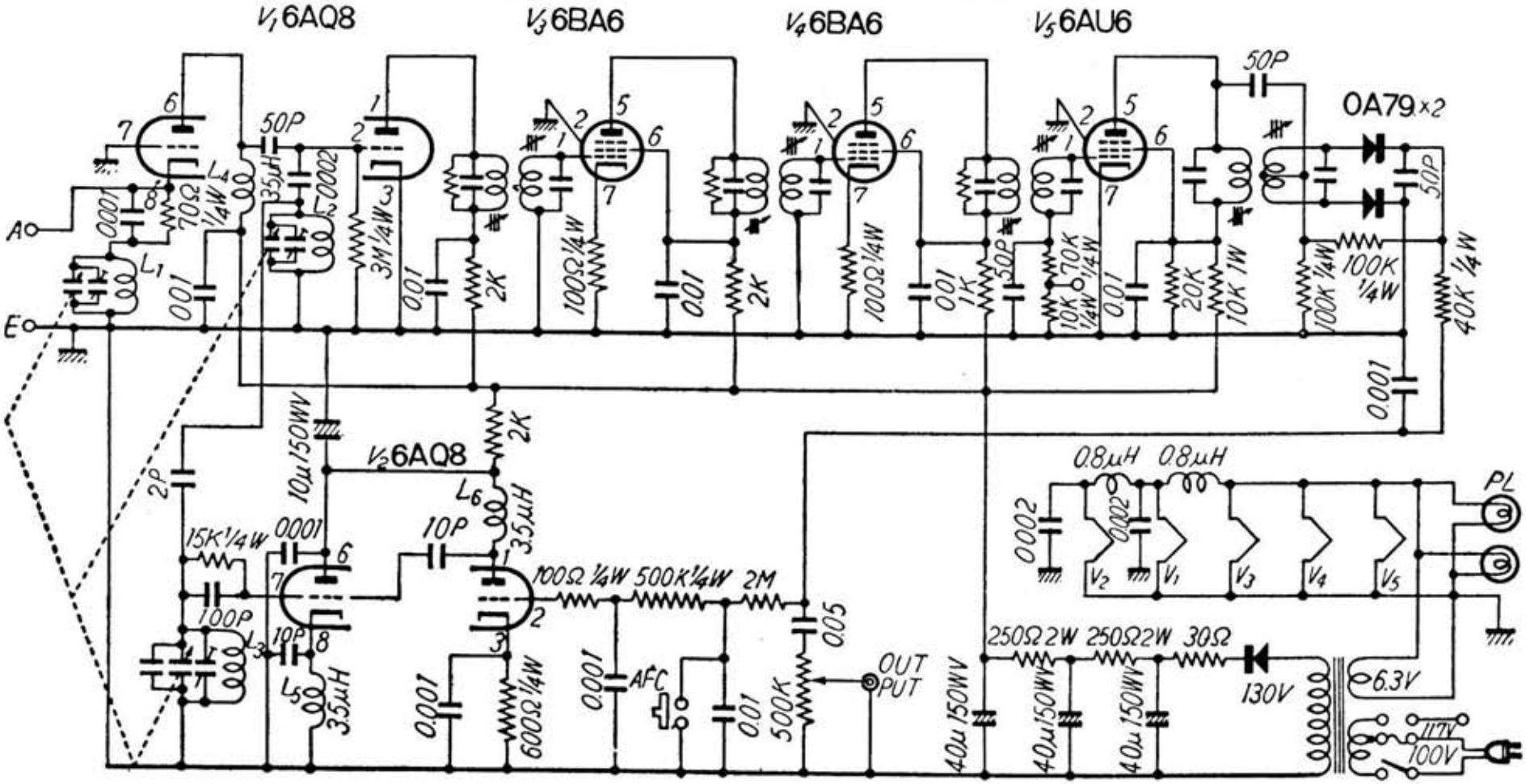

指定なき抵抗は½W型

無銭と実験５０１回路集　昭和３５年（1960）