山水　Q-50

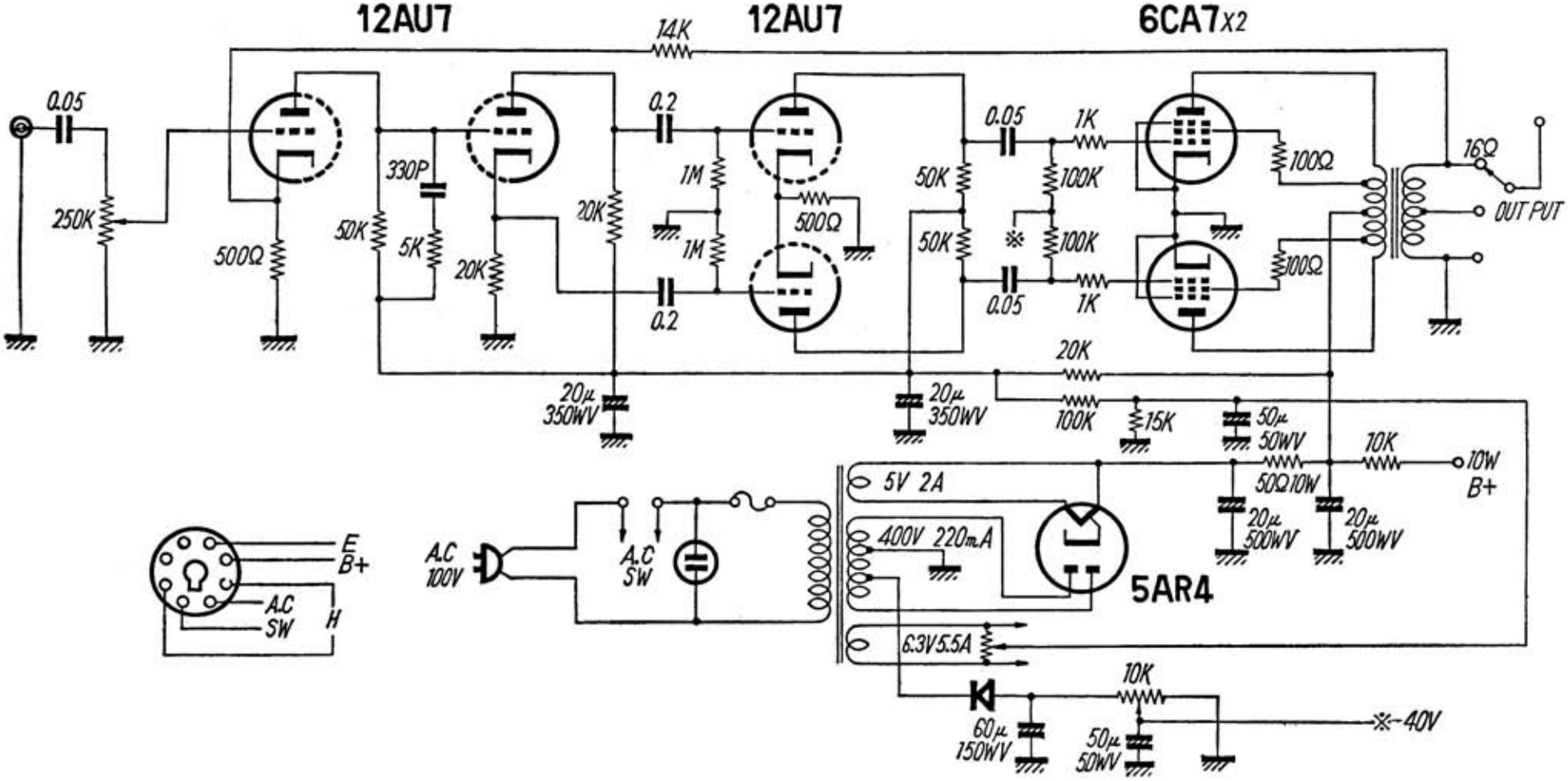
12AU7
14K
12AU7
6CA7X2
0.05
250K
500Ω
330P
50K
5K
20K
20K
0.2
1M
1M
500Ω
0.2
50K
50K
0.05
1K
100K
※
100K
0.05
1K
100Ω
100Ω
16Ω
OUT PUT
20μ
350WV
20μ
350WV
20K
100K
15K
50μ
50WV
10K
50Ω10W
10W
B+
5V 2A
400V 220mA
20μ
500WV
20μ
500WV
5AR4
6.3V5.5A
E
B+
A.C
SW
H
A.C
100V
A.C
SW
10K
60μ
150WV
50μ
50WV
※-40V