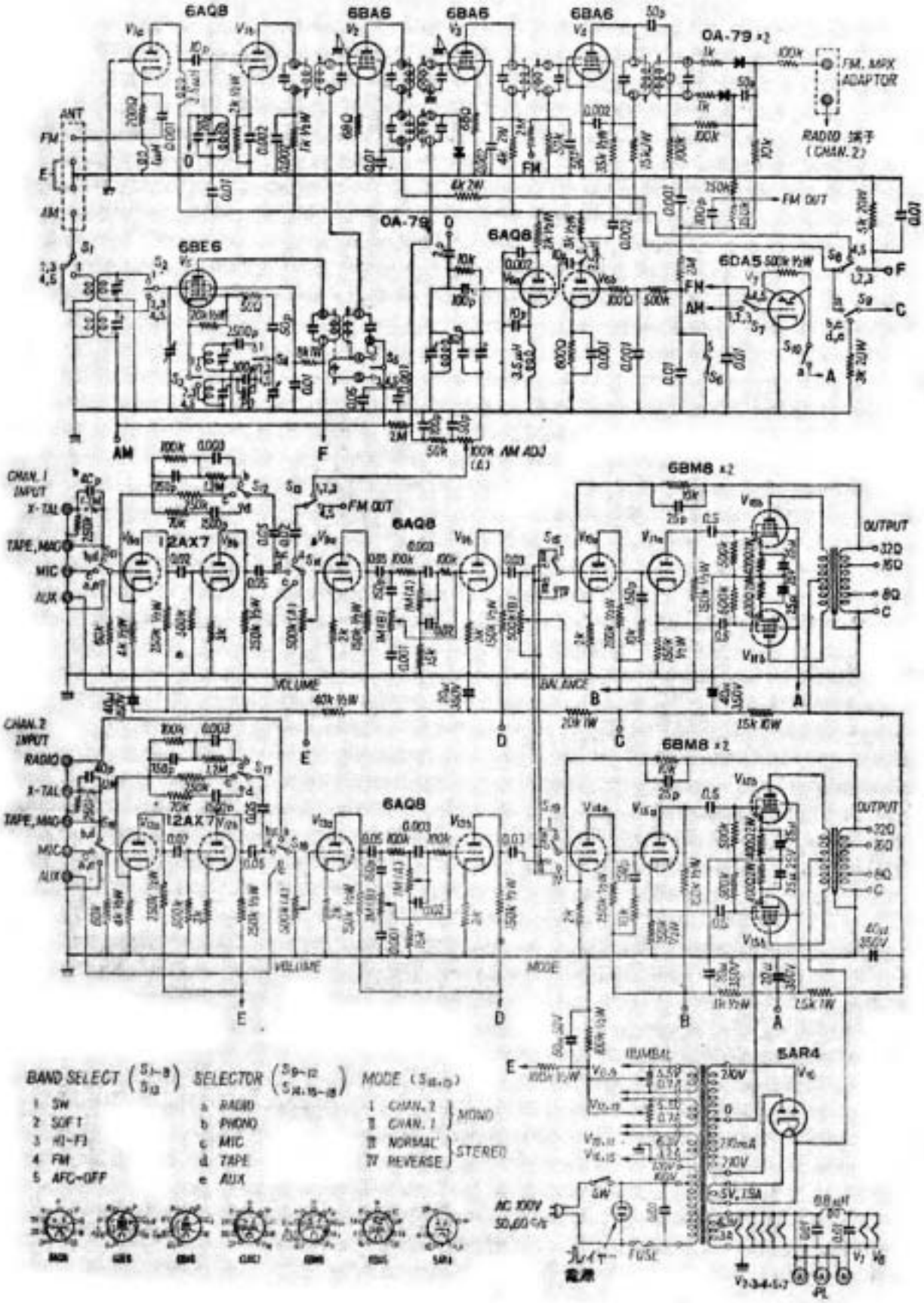

山水　SM-20

無線と実験　昭和３４年（1959）１２月号