AM-FMマルチプレックス組込みの総合アンプ山水SM-35

規格

・使用真空管およびダイオード（16球16石）

6AQ8×3, 6BE6×1, 6BA6×4, 6BM8×4, 12AU7×1, 6BL8×1, 12AT7×1, 6GE12A×1, 2SB-51×4（トランジスタ）, OA-81×10（ゲルマニウムダイオード）, 1S-352×2（シリコンダイオード）, TC-0.2P×1（セレンダイオード）

・メインアンプ部の特性

最大出力	16W～18W
周波数特性	30c/s～70Kc ±1db（8Ω 負荷）
歪率	1%以下（出力12Wにて）
出力インピーダンス	8, 16, 32Ω（各2組）

・プリアンプ部の特性

利得	PHONO MAG	78db	1.2mV 入力にて出力12W
	PHONO X-TAL	61.5db	37mV 入力にて出力12W
	TAPE (MIC)	74db	1.4mV 入力にて出力12W
	AUX	43db	84mV 入力にて出力12W
	TAPE-MON-IN	45db	84mV 入力にて出力12W
イコライザ特性	PHONO (RIAA) TAPE (NAB)		
トーンコントロール特性	30c/s +12db～－16db		
	10Kc/s +10db～－14db		

・特殊回路

ラウドネスコントロール
ランブルフィルタ
スクラッチフィルタ
テープモニタ
FM-AFC
ヘッドホーンジャック
──スライドスイッチにて切替え可能

・FMチューナ部

受信周波数	76Mc～90Mc
帯域幅	200Kc（－3db）
中間周波数	10.7Mc
感度	2.2μV（S/N 30db 出力0.5W）

・FMマルチプレックス

周波数特性	50c/s～15Kc －2db
チャネルセパレーション	30db（1V入力 1Kc/s）
歪率	1%以下（0.3V 入力）

・AMチューナ部

受信周波数	535Kc～1605Kc
帯域幅	6Kc/s（－3db）
中間周波数	455Kc/s
感度	80μV（S/N 20db 出力0.5W）

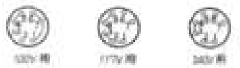
100V用
117V用
240V用

供給電源切換え用のソケット接続図

SS₁ AFC
〃₂ POWER
〃₃ MAG-XTAL
S₄ TAPE MONI-TOR
〃₅ LOUDNESS
〃₆ SCRATCH
〃₇ RUMBLE

CAPACITOR SYMBOL
○ CERAMIC
◎ TITACON
△ OIL
□ MICA
■ MILER

S₁～S₃
1 PHONO
2 TAPE(MIC)
3 AUX
4 TUNER
5 MPX

1 PHONO
2 TAPE(MIC)
3 AUX
4 TAPE MON(IN)
5 TAPE MON(OUT)

回路図中にみられる連動スイッチのファンクション切換え

・インジケータ	FMステレオインジケータ ステレオ-モノインジケータ 同調指示, マジックアイ使用（FM-MW 共用）
・消費電力	120VA
・電源	100V, 115V, 240V, AC 50, 60c/s
・寸法	幅 410mm・奥行 335mm・高さ 148mm
・重量	14.4kg

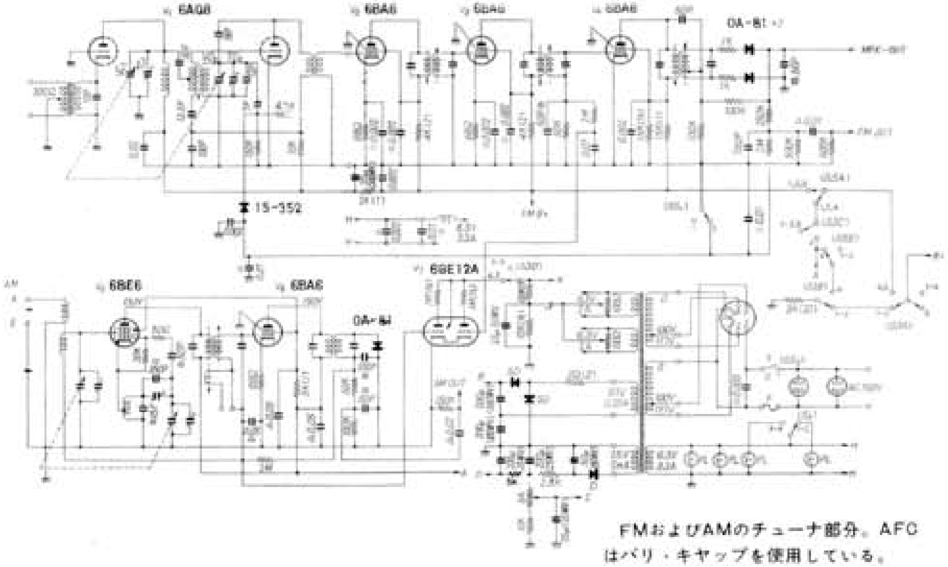
6AQ8
6BA6
6BA6
6BA6
OA-81×2
MPX-OUT
FM OUT
1S-352
6BE6
6BA6
OA-81
6GE12A
AM

FMおよびAMのチューナ部。AFCはバリ・キャップを使用している。

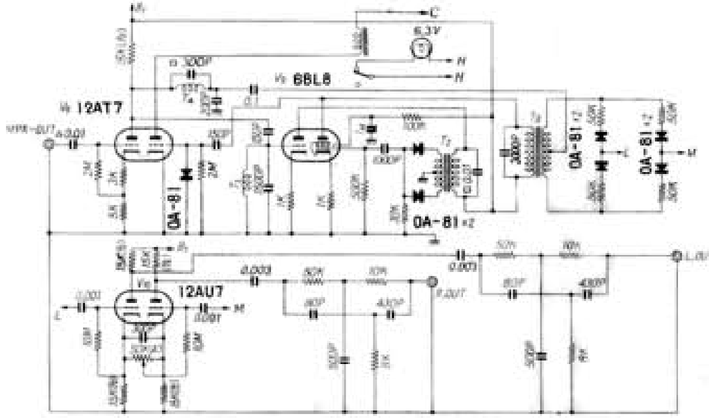
6.3V
V₁ 12AT7
V₂ 6BL8
MPX-OUT
OA-81
OA-81×2
OA-81×2
V₃ 12AU7
L OUT
R OUT

MPX部分。スイッチング方式で構成したFMステレオ受信アダプタ。

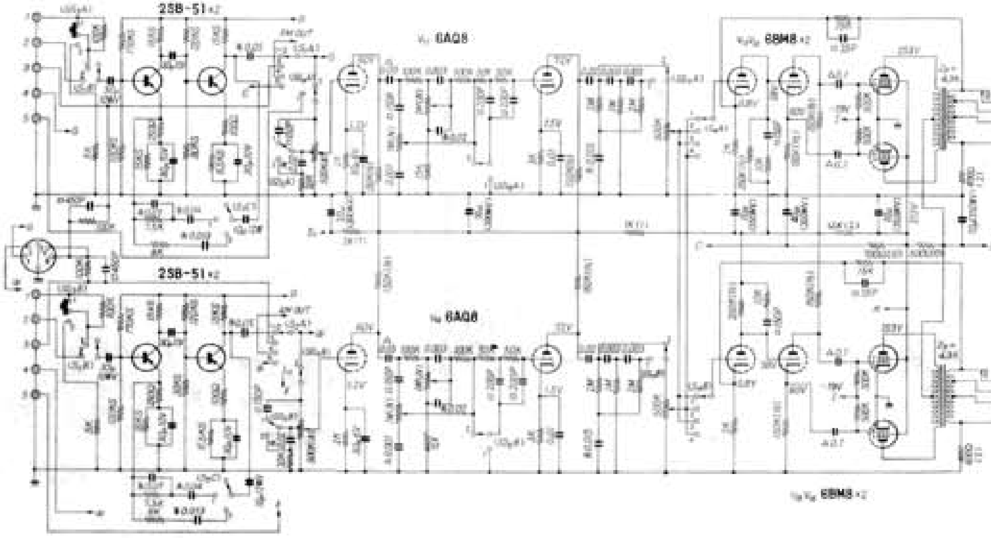
2SB-51×2
V₁ 6AQ8
V₁V₂ 6BM8×2
2SB-51×2
V₂ 6AQ8
V₃V₄ 6BM8×2

電波科学　昭和３８年（1963）１２月号

「山水」SM-35型　綜合ステレオアンプ

•メインアンプ部

最大出力
16W—16W

周波数特性
30 c/s～70 Kc/s
±1 db（8Ω負荷）

歪率
1％以下（出力13Wにて）

出力インピーダンス
8, 16, 32Ω（各2組）

•プリアンプ部

利得

PHONO
MAG　78 db　1.2 mV
X-TAL　51.5 db　27 mV
TAPE (MIC)　76 db　1.6 mV
AUX　45 db　56 mV
TAPE-MON-IN　45 db　56 mV
入力にて出力 12W

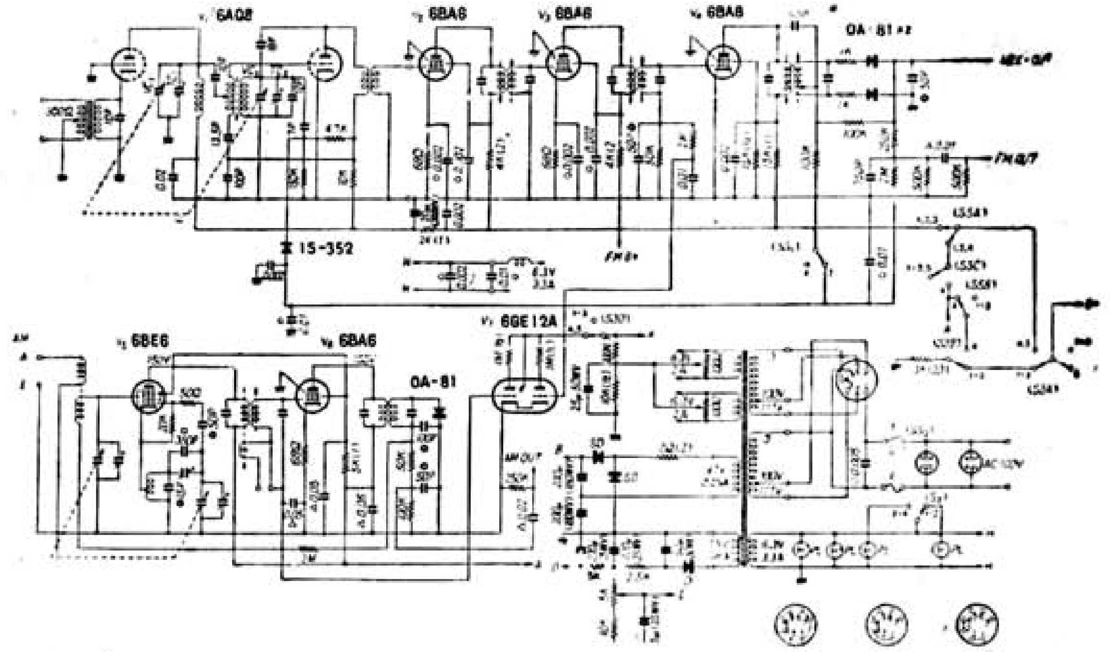

V1 6AQ8
V2 6BA6
V3 6BA6
V4 6BA6
OA-81×2
MPX・O/P
FM O/P
1S-352
V5 6BE6
V6 6BA6
OA-81
V7 6GE12A

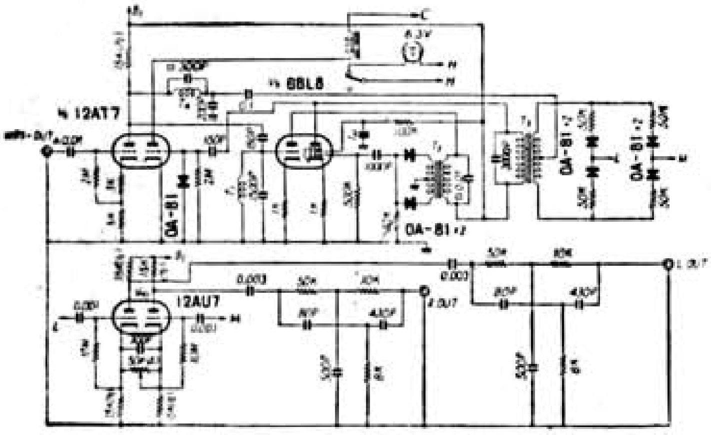

12AT7
6BL8
OA-81
OA-81×2
12AU7
L OUT
R OUT

CAPACITOR SYMBOL
○ CERAMIC
● TITACON
◎ OIL
◎ MICA
■ MYLER

1 PHONO
2 TAPE (MIC)
3 AUX
4 TAPE MON (IN)
5 TAPE MON (OUT)

SS1 AFC
S2 POWER
S3 MAG-XTAL
S4 TAPE MONITOR
S5 LOUDNESS
S6 SCRATCH
S7 RUMBLE

S1・S2
1 PHONO
2 TAPE (MIC)
3 AUX
4 TUNER
5 AUX

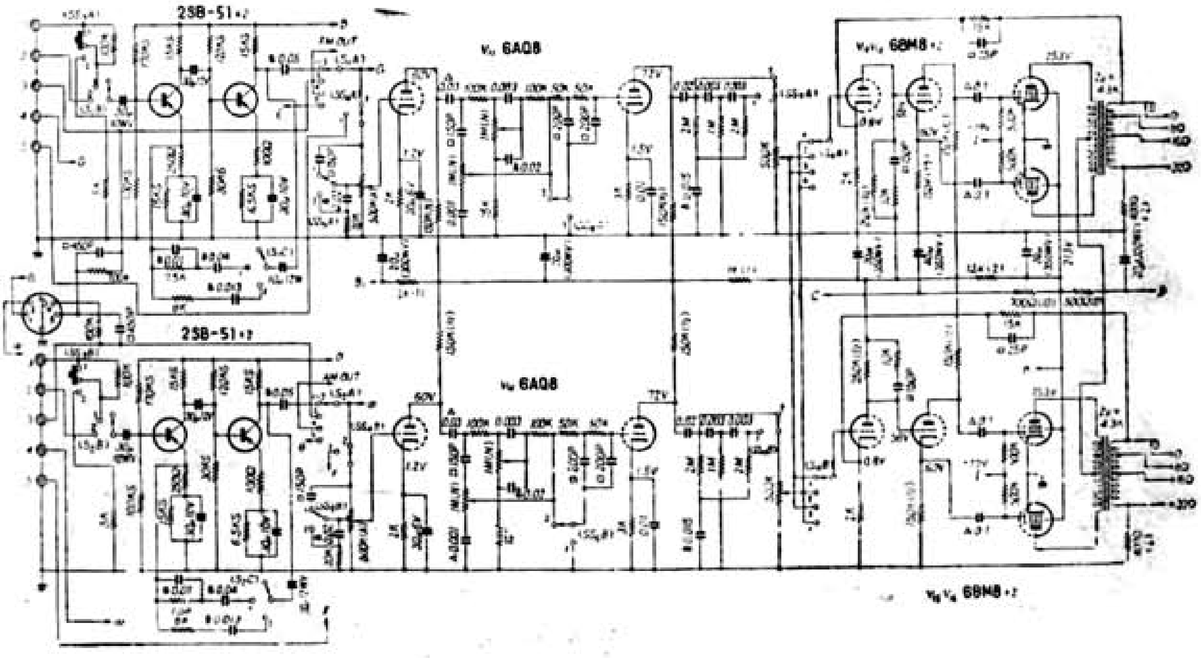

2SB-51×2
FM OUT
AM OUT
V11 6AQ8
V12 6AQ8
V13V14 6BM8×2
V15V16 6BM8×2

新年号とじ込み付録　'64形最新セット配線回路集　昭和３９年（1964）