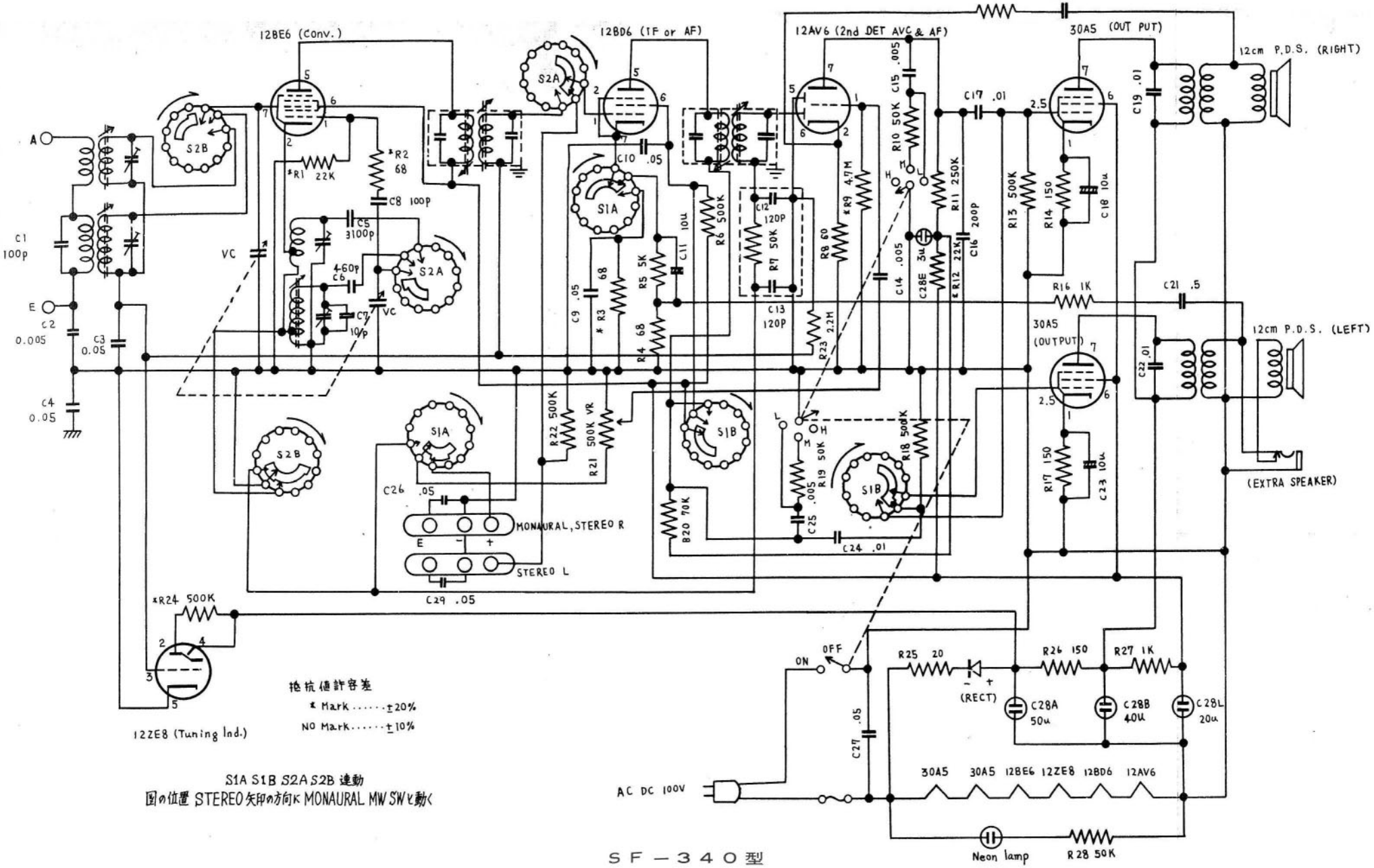

SF－340型

「ラジオ技術」昭和３６年（1961）３月号