SF-680 CIRCUIT DIAGRAM

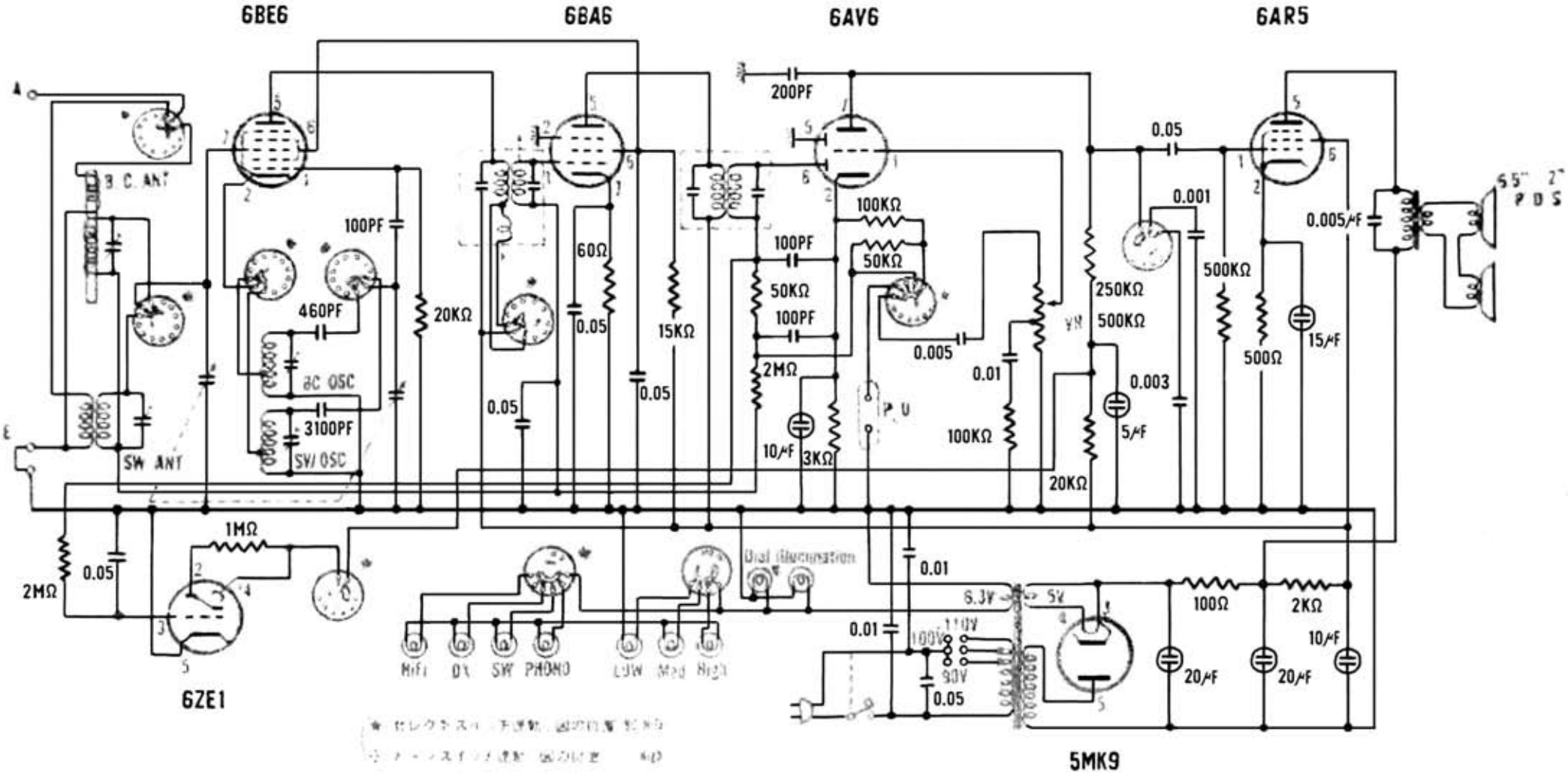

三 洋 電 機 株 式 会 社

Edit by JA3GZP