三洋電機　SF-900 型

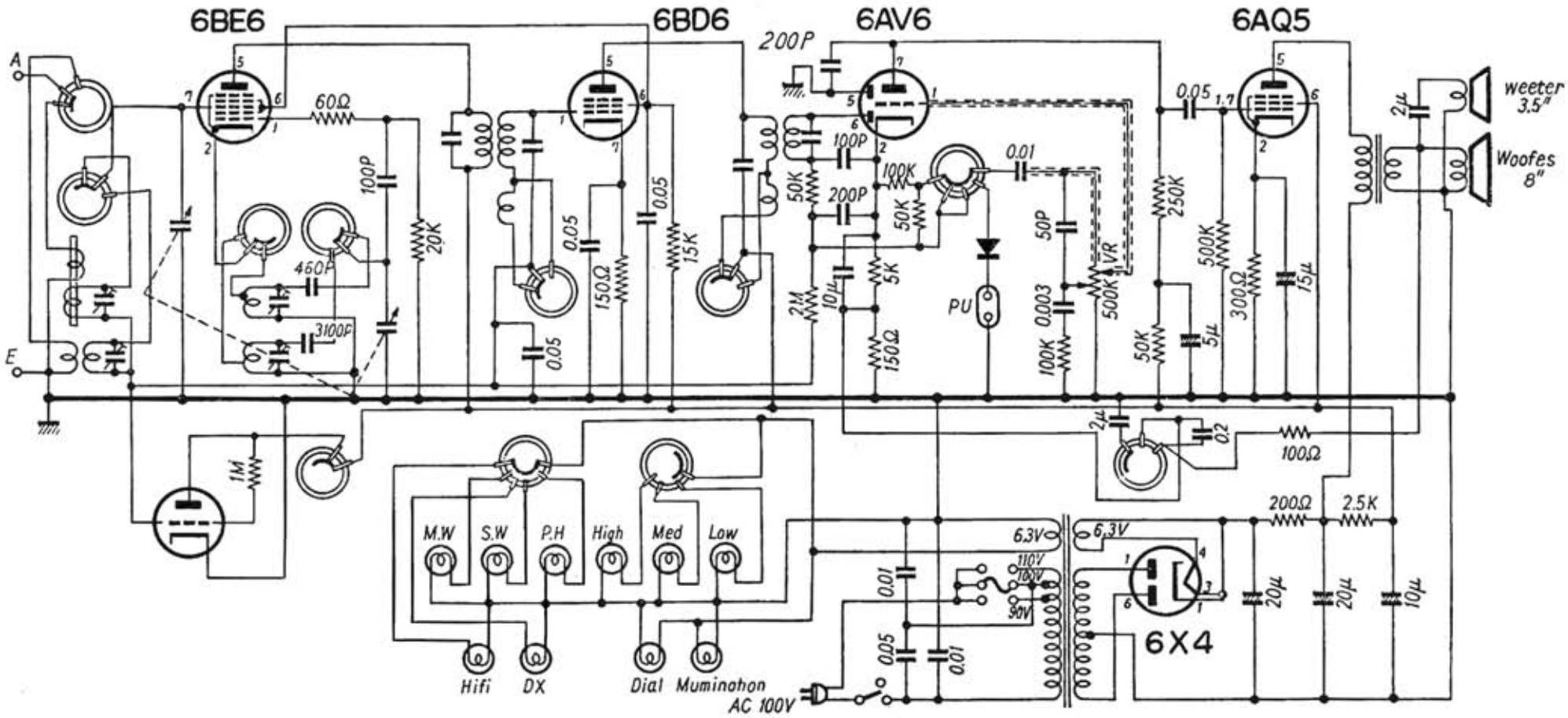

無線と実験４０１回路集　昭和３３年（1958）