サ　ン　ヨ　ー　SS-615 型

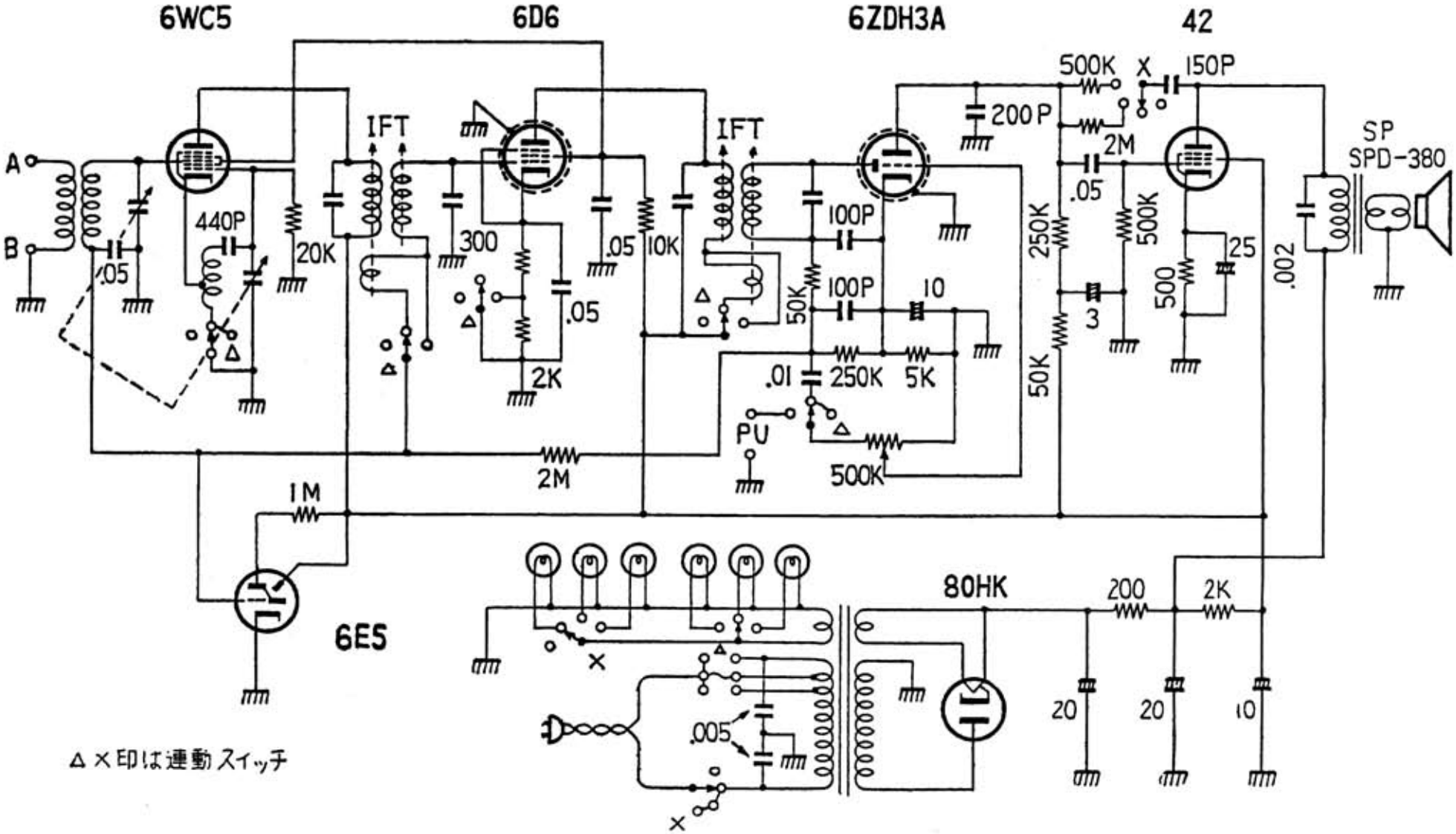

「最新　ラジオ・電蓄回路集」電波技術　増刊号　昭和３２年（1957）