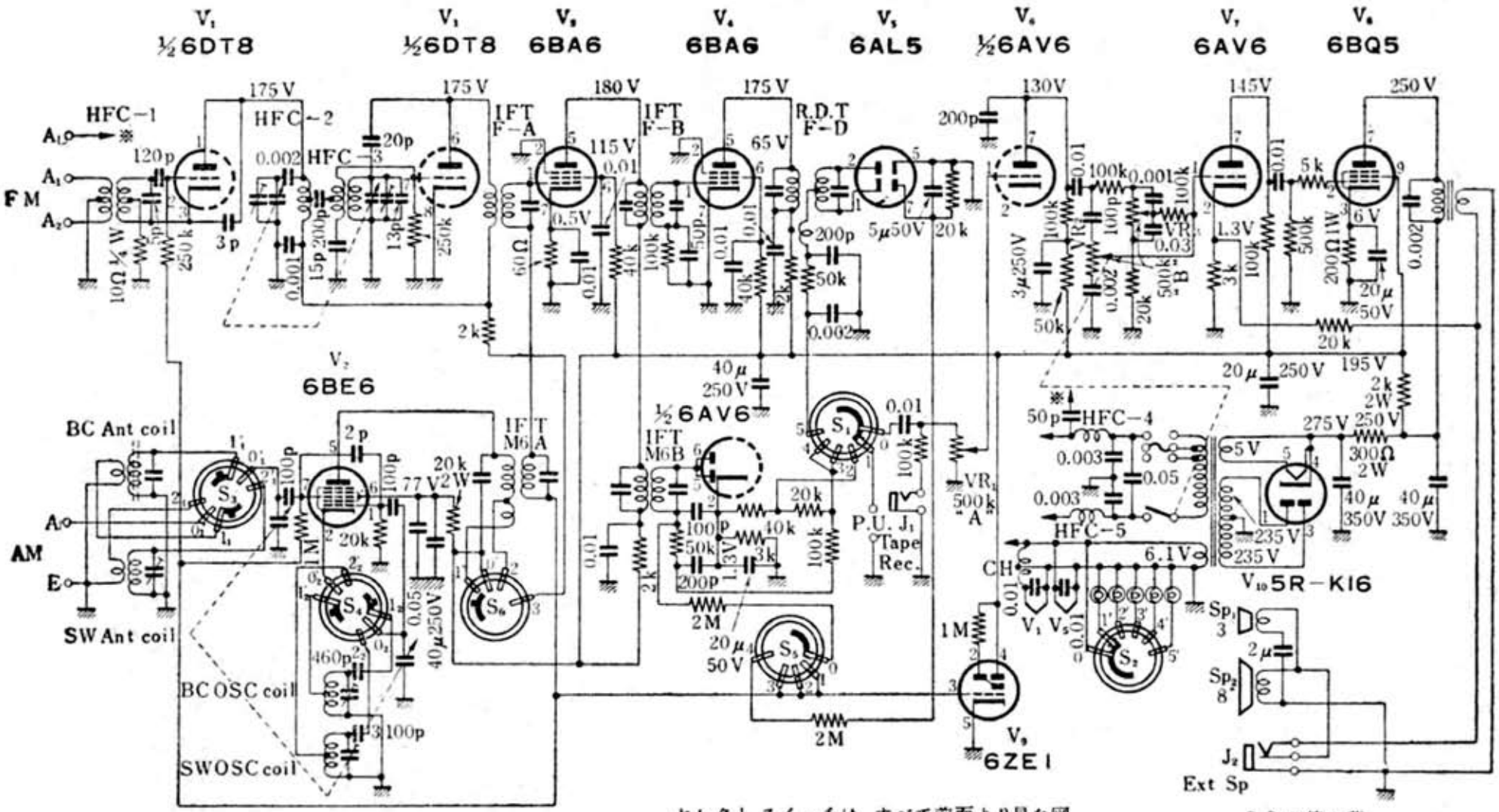

セレクト スイッチは，すべて前面より見た図
右回りに Phono－HiFi－DX－SW－VHF・FM
図はPHの位置を示す。 MW

S_1S_2が第１葉
S_3S_4が第２葉
S_5S_6が第３葉

三洋電機 SAF-1000 型 AM-FM 受信機

ＦＭラジオの解説と製作　昭和３３年（1958）

サンヨー SAF-1000 FM-AM チューナ

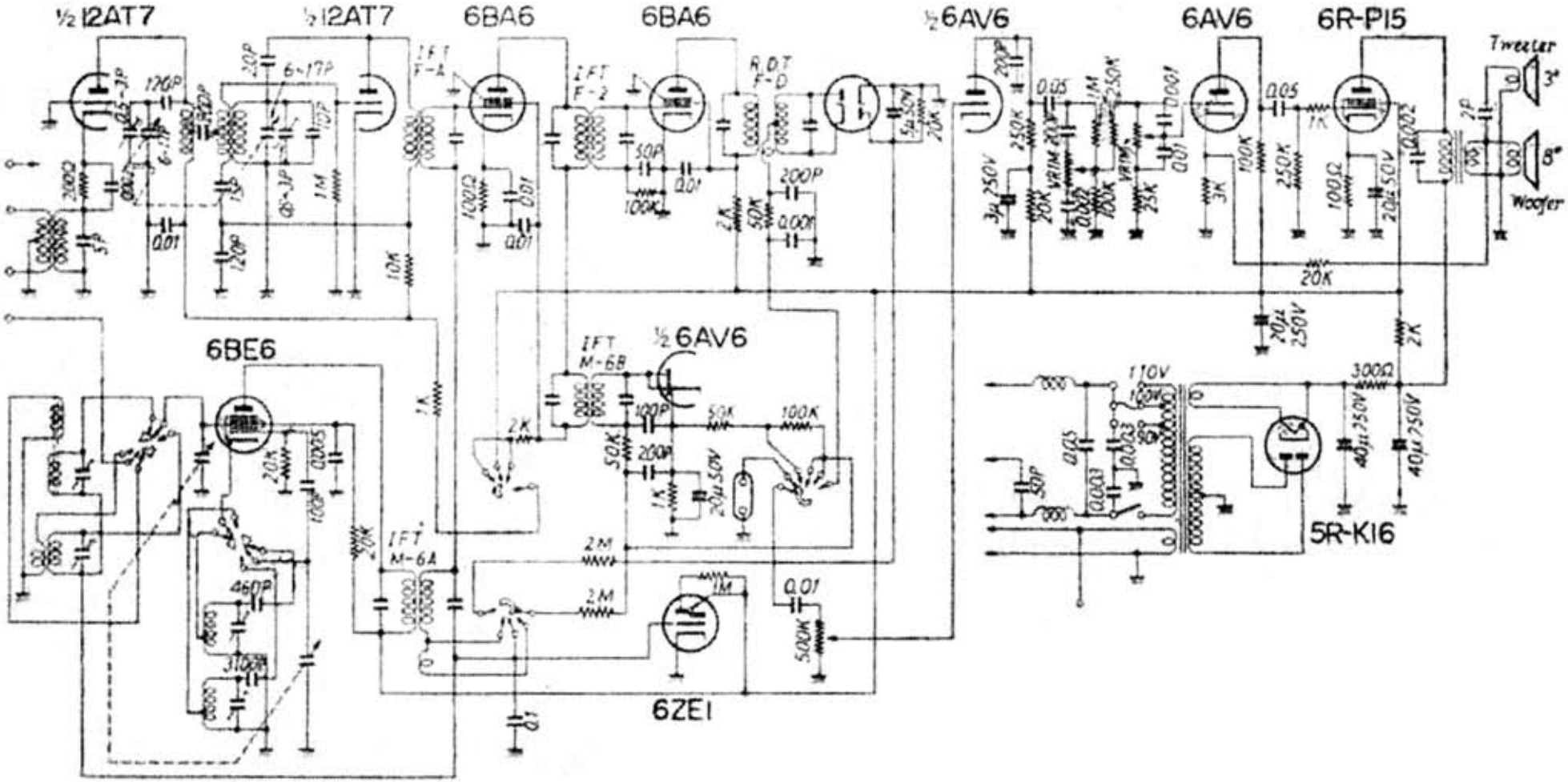

ラジオ技術　昭和３３年（1958）３月号