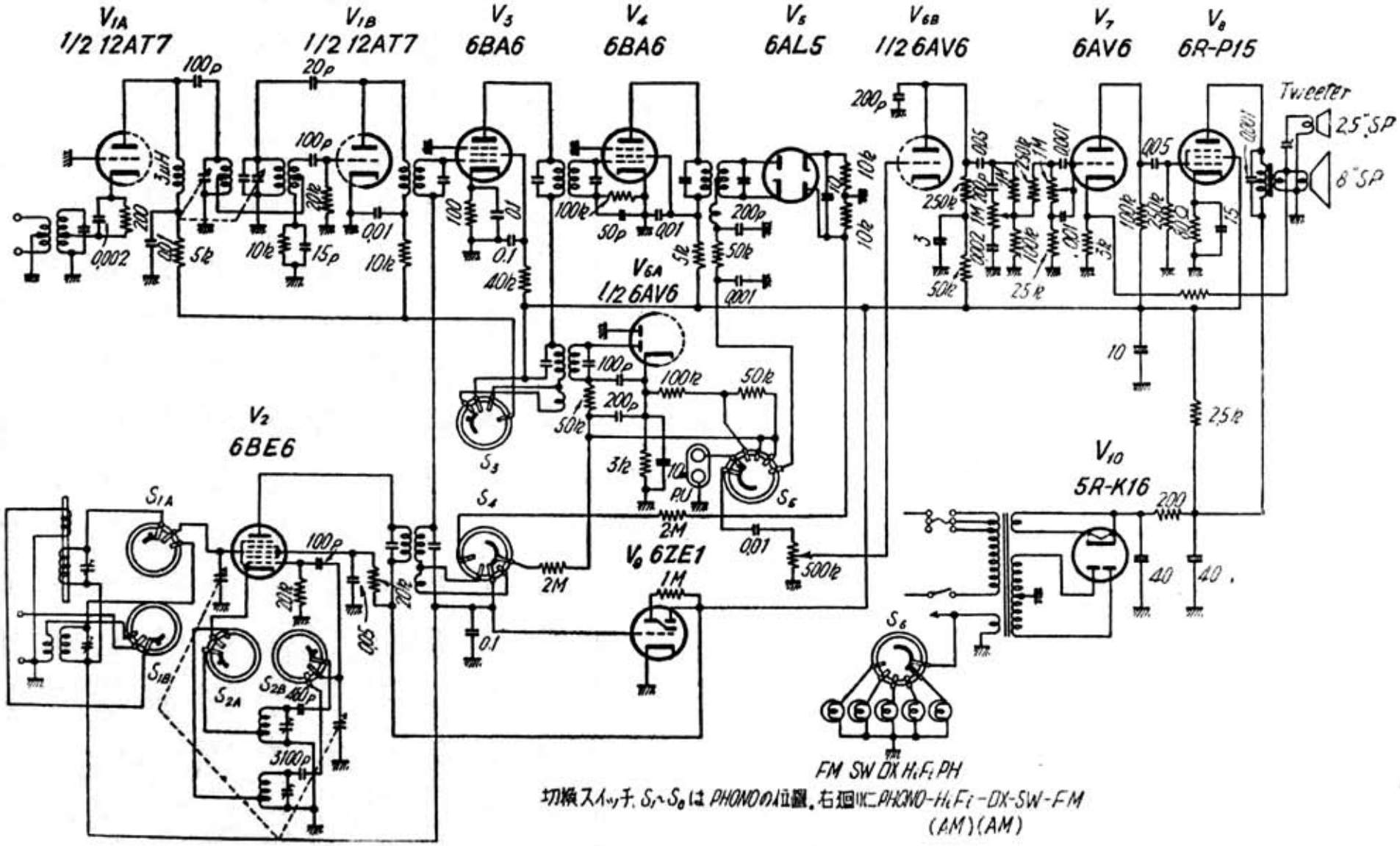

サンヨー　SAF-950 型 受信機の回路図