サンヨー STG-400 ステレオ電蓄

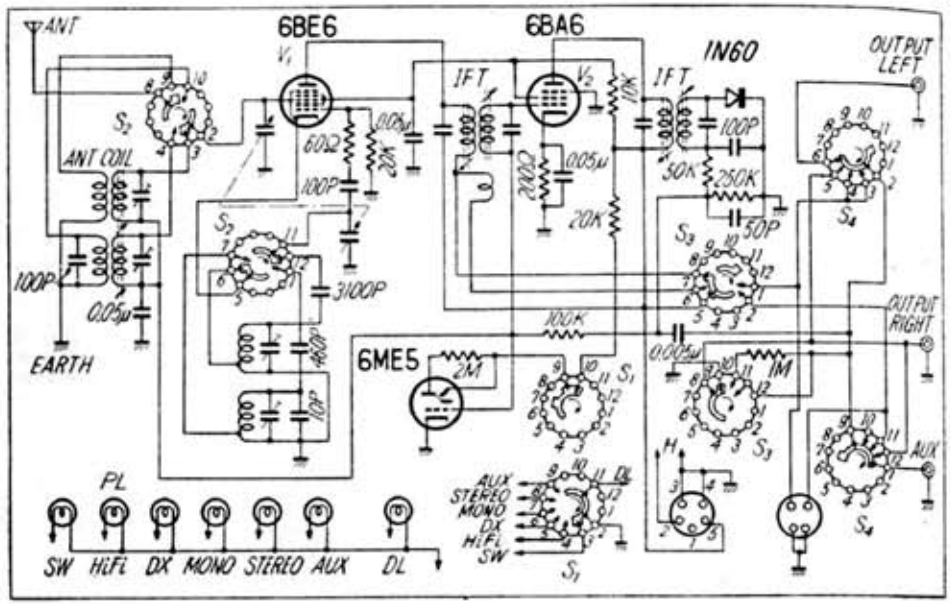

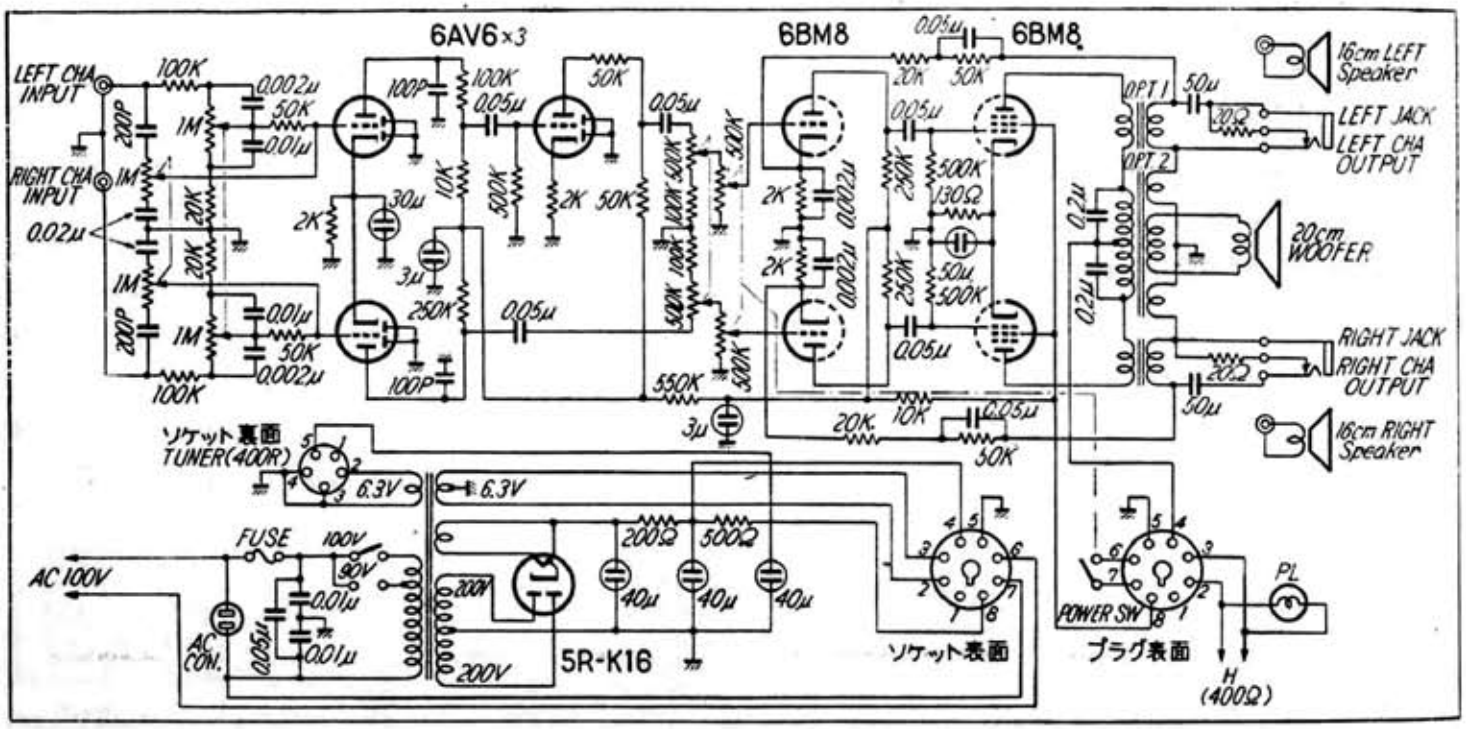

「ステレオ・ハンドブック」　無線と実験　昭和３６年（1961）