サンヨー　STG-500R

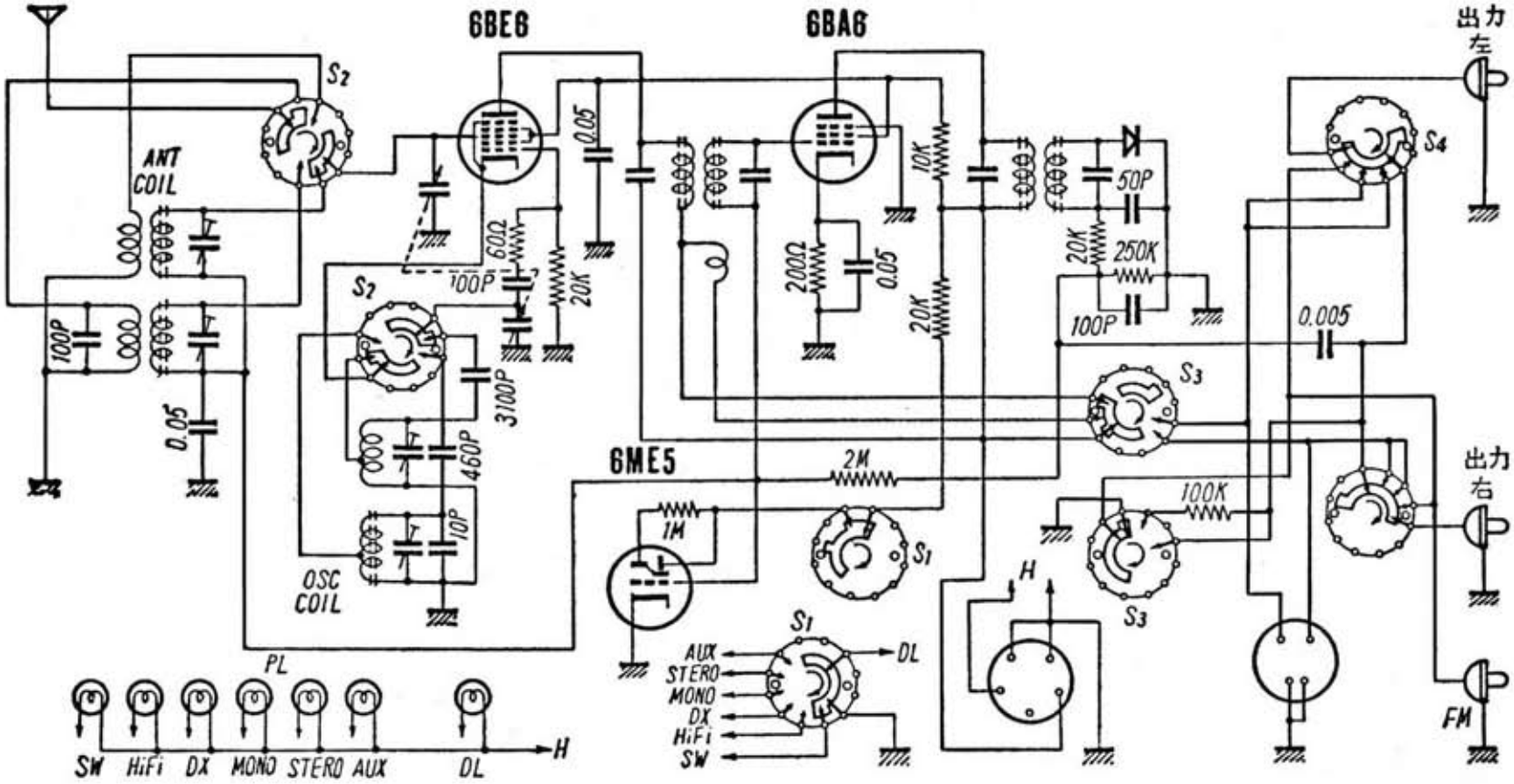

無線と実験５０１回路集　昭和３５年（1960）