# サンヨー STG-500 ステレオ電蓄

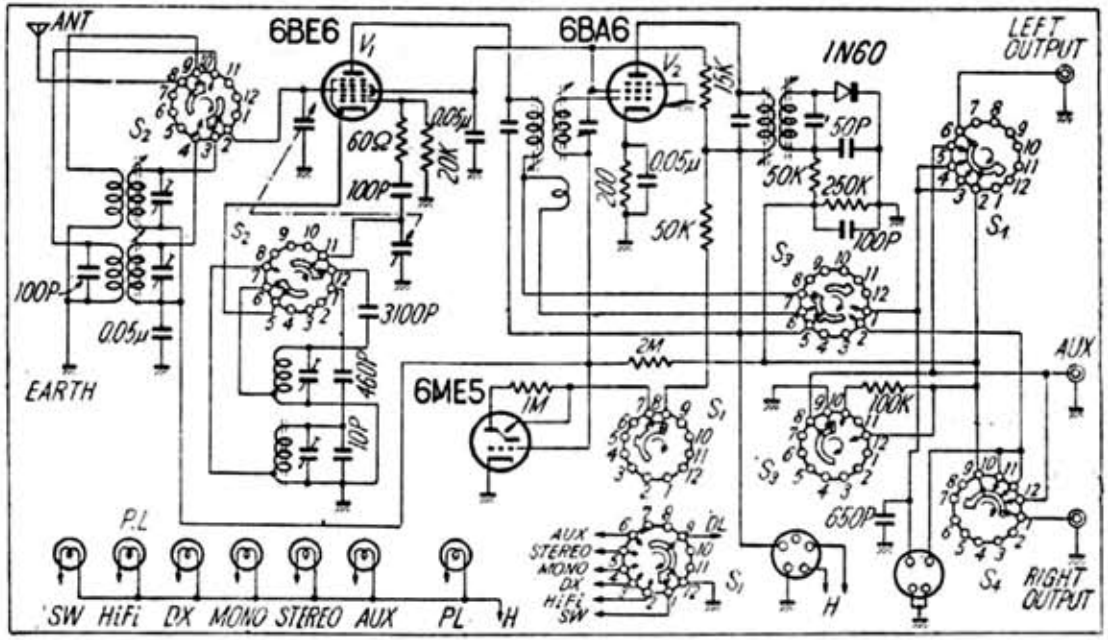


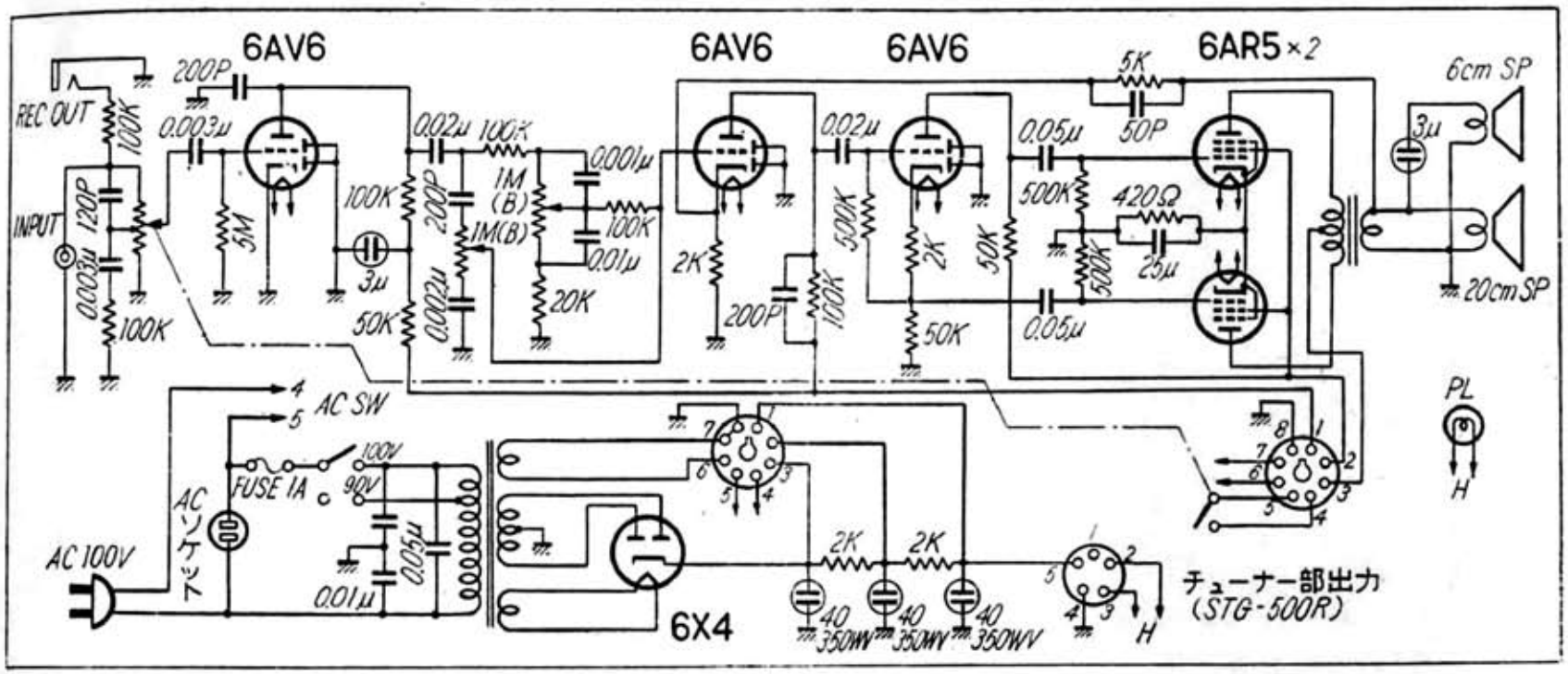


「ステレオ・ハンドブック」　無線と実験　昭和３６年（1961）