RP - 8351

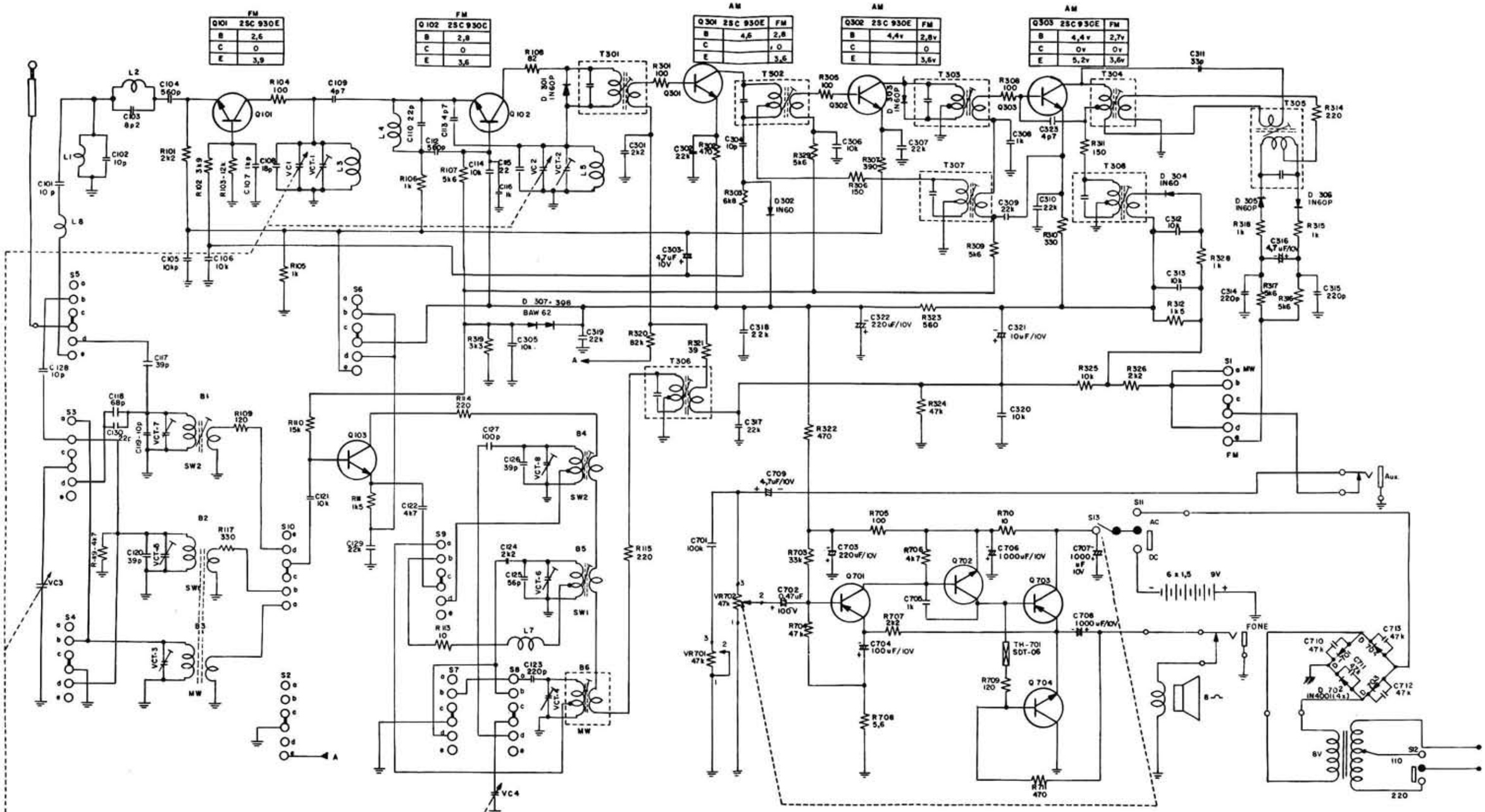
FM
Q101 2SC 930E
B 2,6
C 0
E 3,9
FM
Q102 2SC 930C
B 2,8
C 0
E 3,6
AM
Q301 2SC 930E FM
B 4,6 2,8
C 0
E 3,6
AM
Q302 2SC 930E FM
B 4,4v 2,8v
C 0
E 3,6v
AM
Q303 2SC 930E FM
B 4,4v 2,7v
C 0v 0v
E 5,2v 3,6v
AM
Q103 2SC 930E
B 4,2v
C 0
E 5,1v
Q701 2SB 698F
B 4,8
C 8,2
E 4,6
Q702 2SC 536E
B 8,2
C 4,4
E 8,8
Q703 BD 330Q
B 4,4
C 9
E 4,3
Q704 BD 329Q
B 4,2
C 0
E 4,3
S10 S9 S8 S7 S6
S5 S4 S3 S2 S1
Chave de onda.
D 307-308
BAW 62
D 301 1N60P
D 302 1N60
D 303 1N60P
D 304 1N60
D 305 1N60P
D 306 1N60P
TH-701 SDT-06
Q 702 (1N4001(4x))
6 x 1,5 9V
FONE
Aux.
AC
DC
8V
110
220