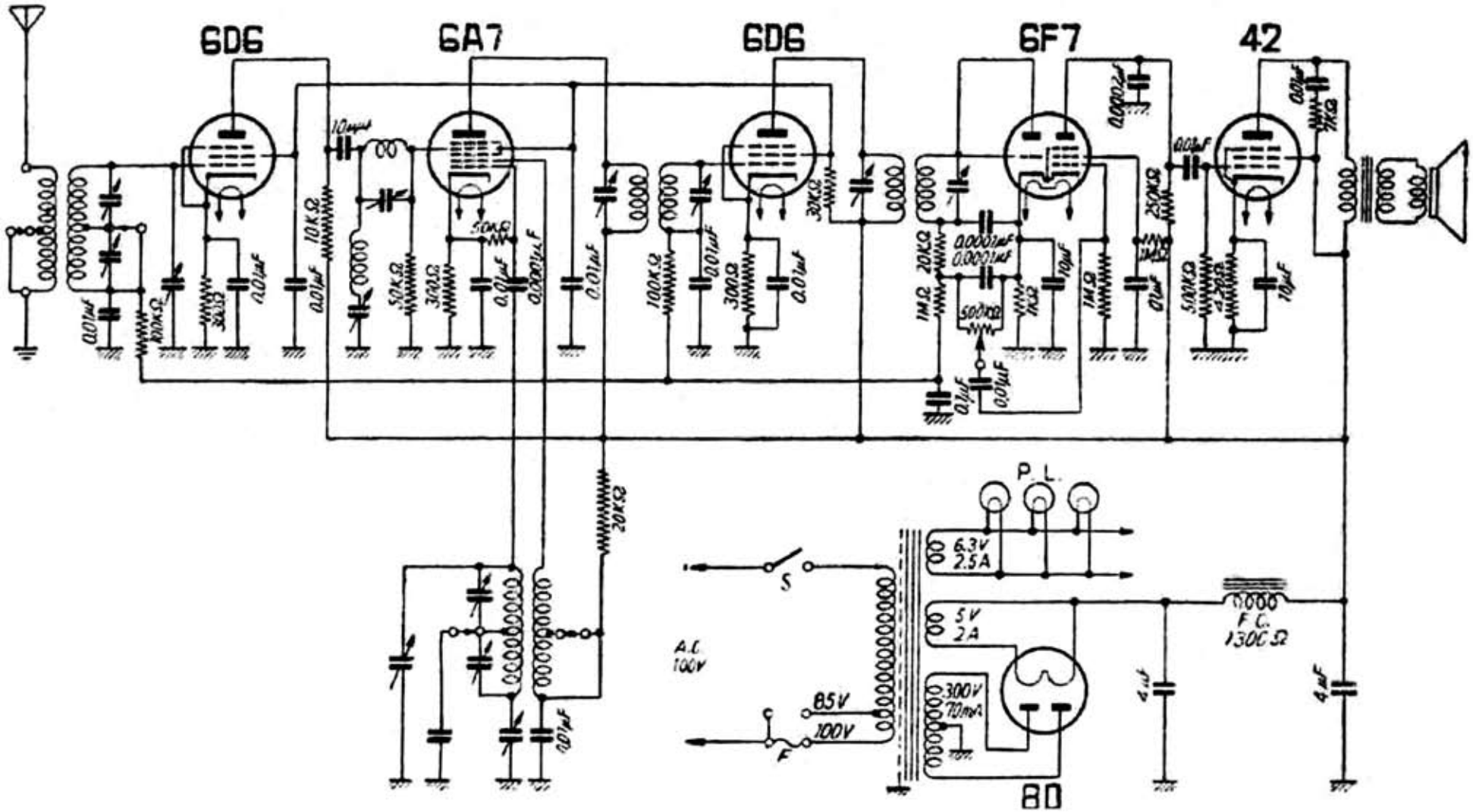

精密電機工業製［HONEYMOON SB—6L22型］2バンドオールウェーブ受信機

「一流メーカー　標準ラジオ百回路集」　昭和２３年（1948）　無線と実験　別冊