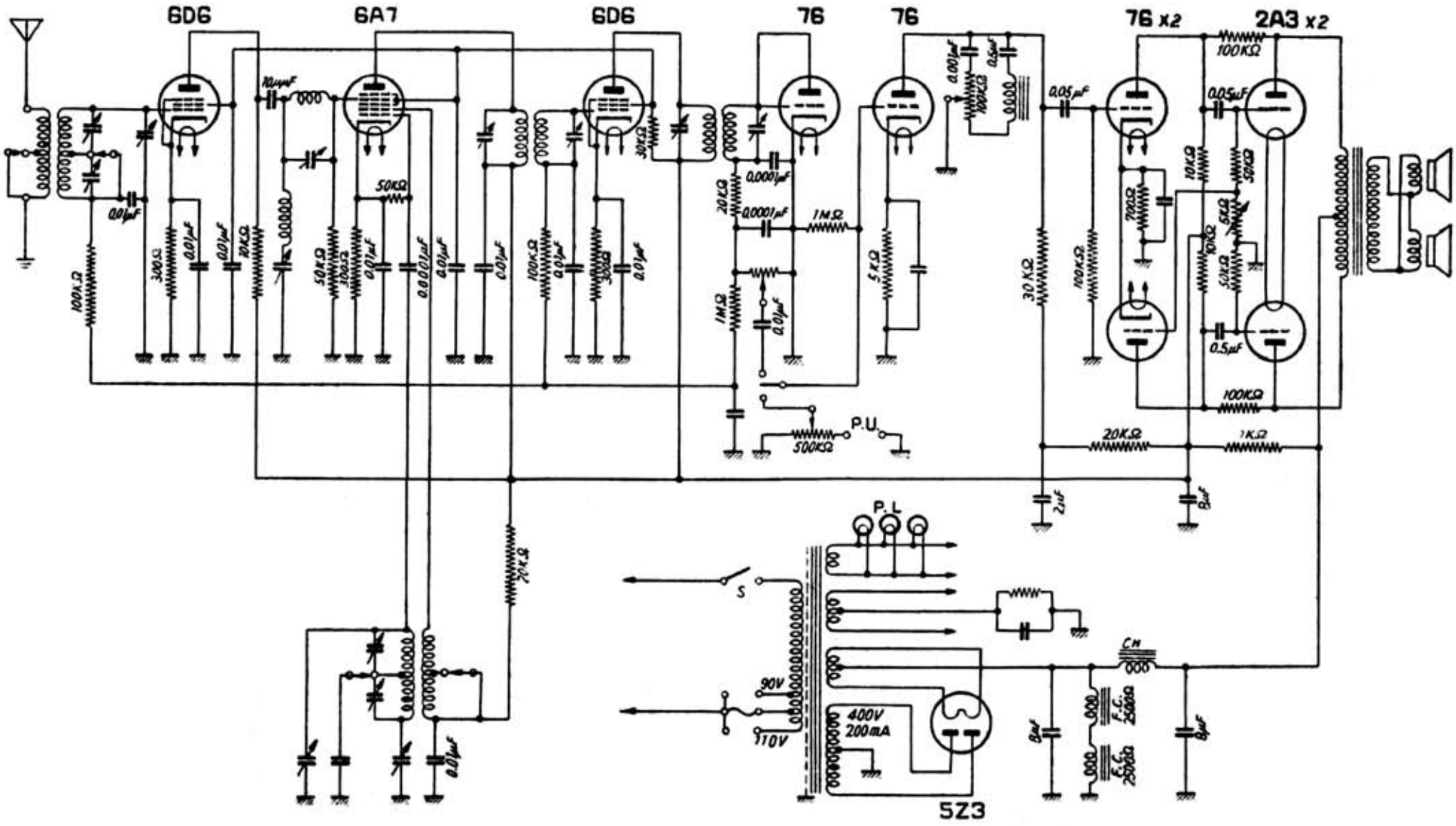

精密電機工業製〔ELEGANT. SPB—6 E 34 型〕電蓄兼オールウェーブ受信機

「一流メーカー　標準ラジオ百回路集」　昭和２３年（1948）　無線と実験　別冊