シャープ PR－52型

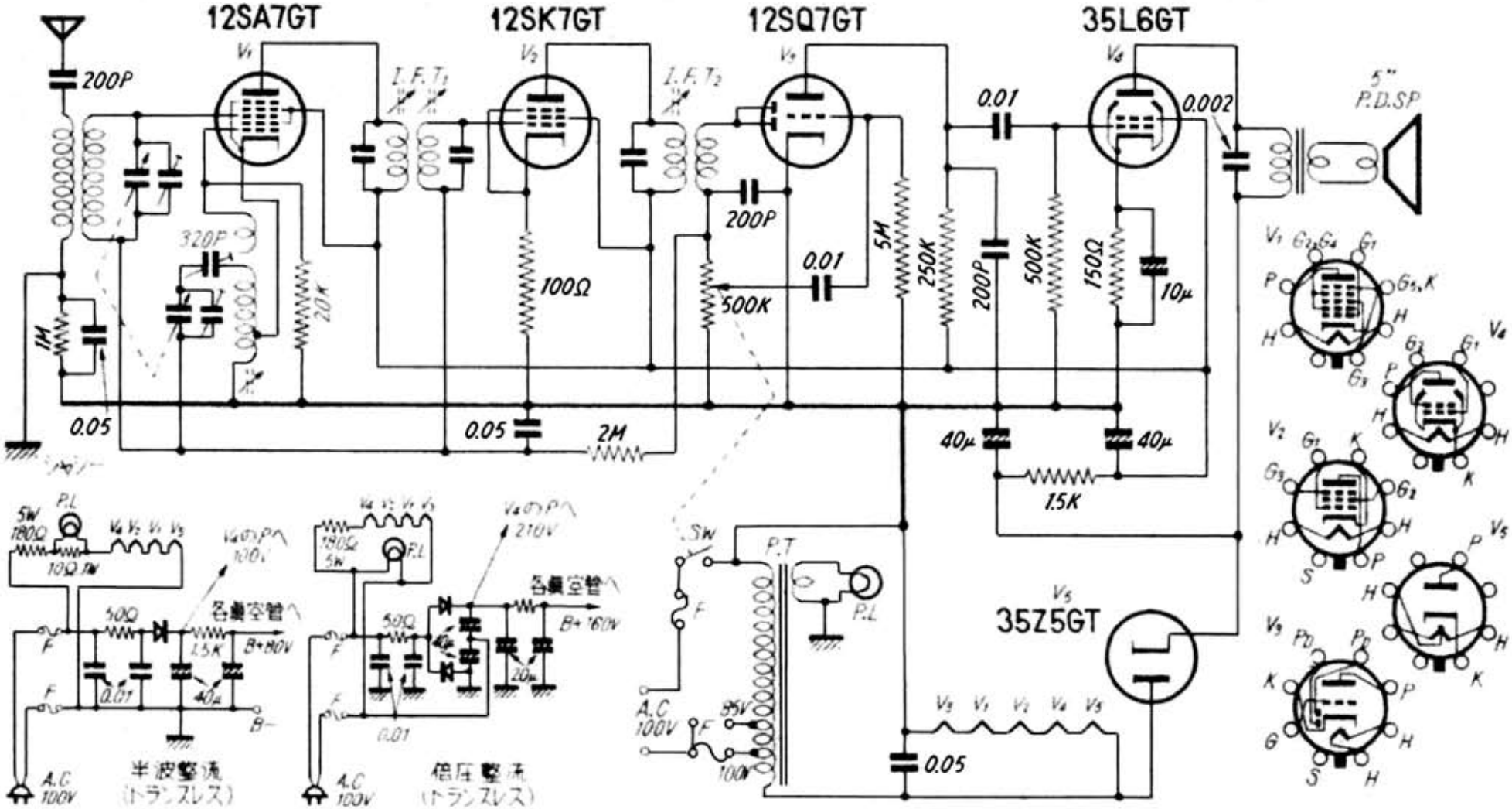
12SA7GT
12SK7GT
12SQ7GT
35L6GT
35Z5GT
200P
320P
1M
0.05
20K
I.F.T1
I.F.T2
100Ω
200P
500K
0.01
5M
250K
200P
500K
150Ω
10μ
0.01
0.002
40μ
40μ
1.5K
2M
5"
P.D.SP
P.L
5W
180Ω
10Ω 1W
各真空管へ
B+180V
B+160V
B−
A.C
100V
半波整流
(トランスレス)
倍圧整流
(トランスレス)
P.T
SW
85V
100V
0.05