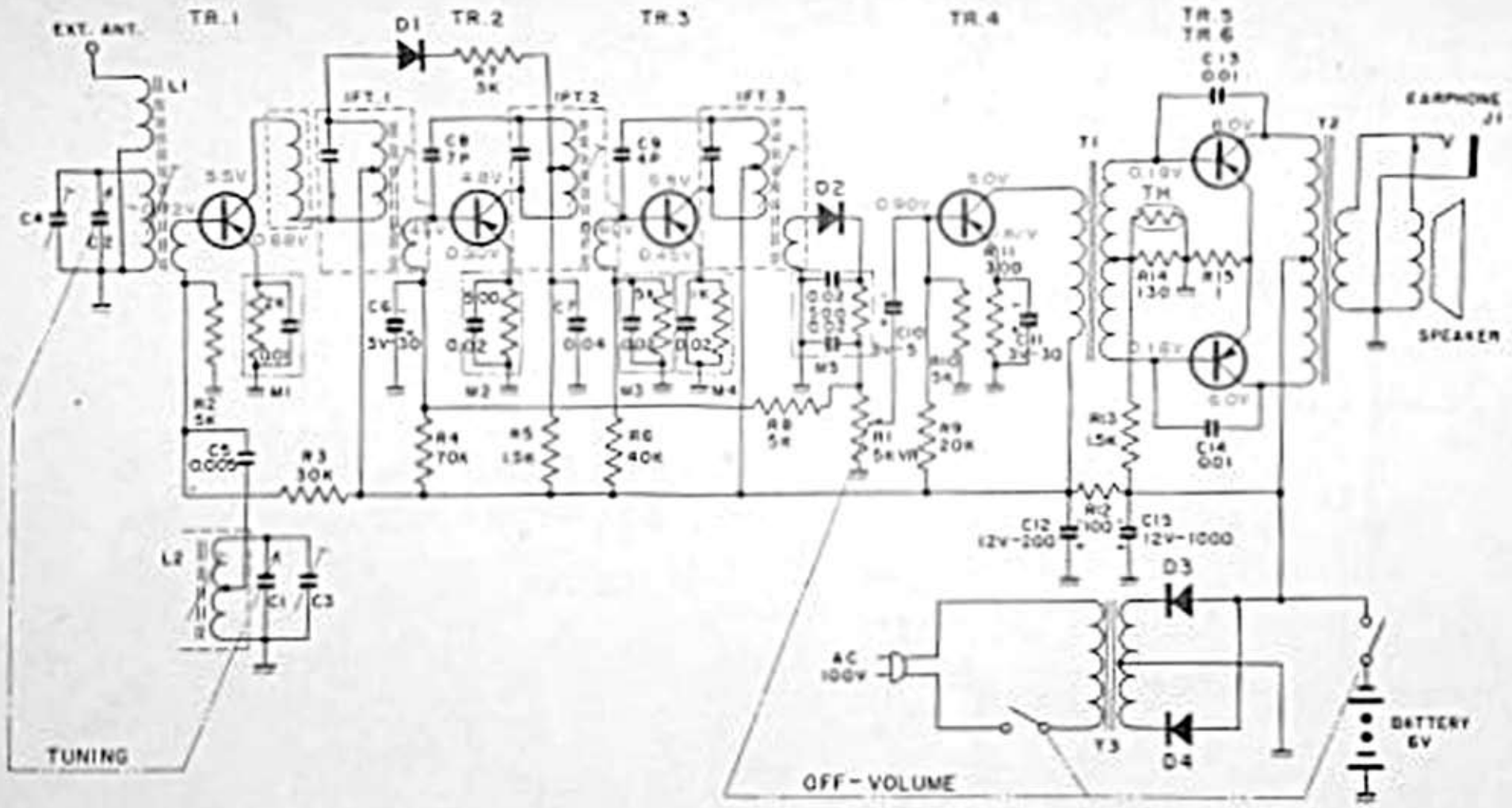

BPH-20 配線図

TUNING RANGE
530 — 1650KC