Sharp BX-352

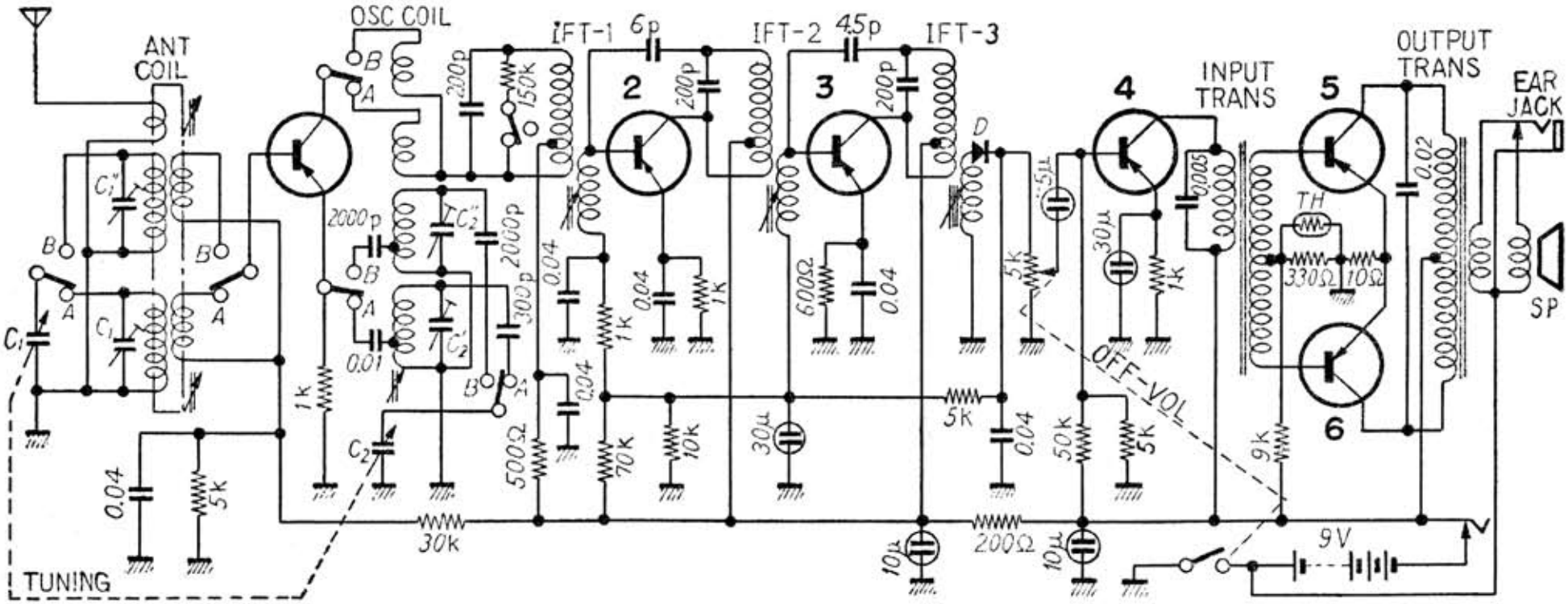

改訂　ラジオの原理と作り方　昭和３６年（1961）コロナ社