シャープ　TR-115 型

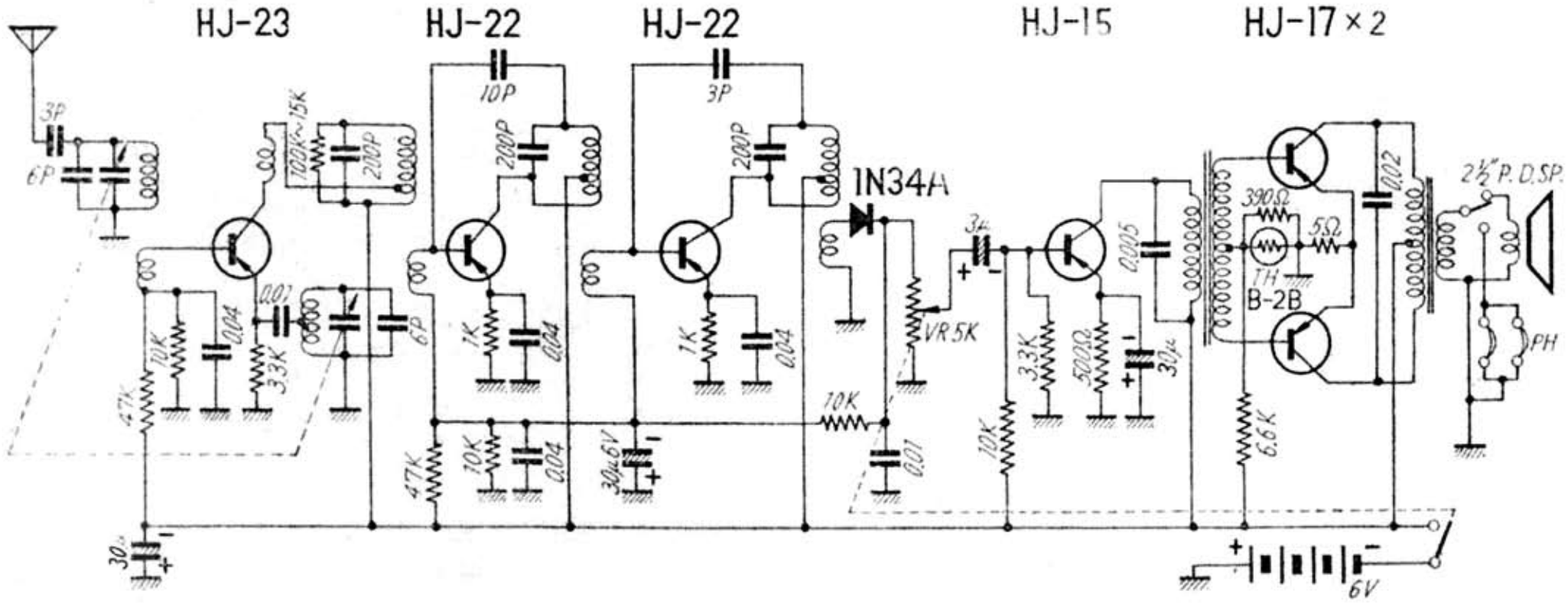

無線と実験　昭和３２年（1957）７月