普及3号型受信機回路接續図

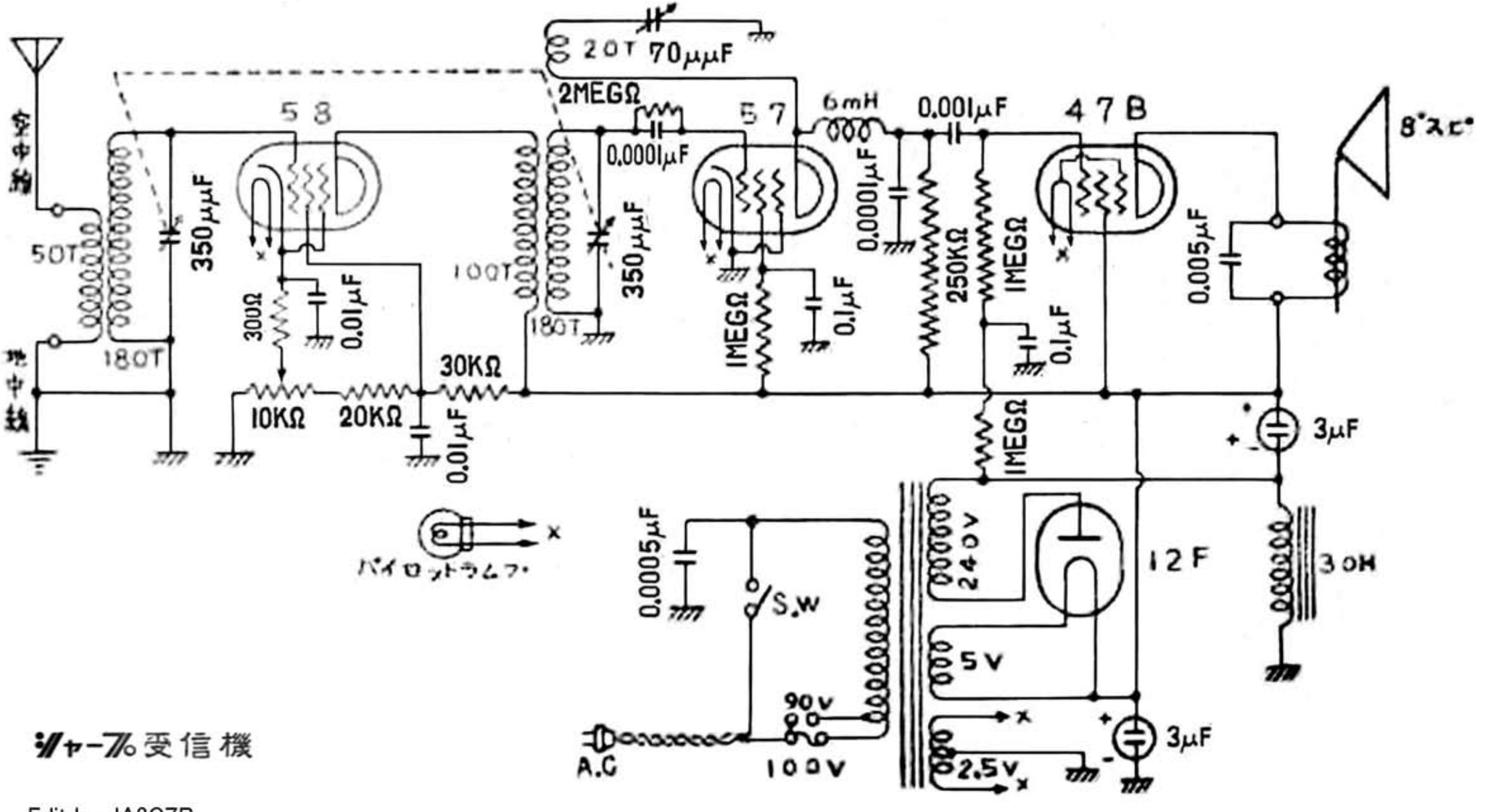

シャープ受信機

Edit by JA3GZP