6A-62型

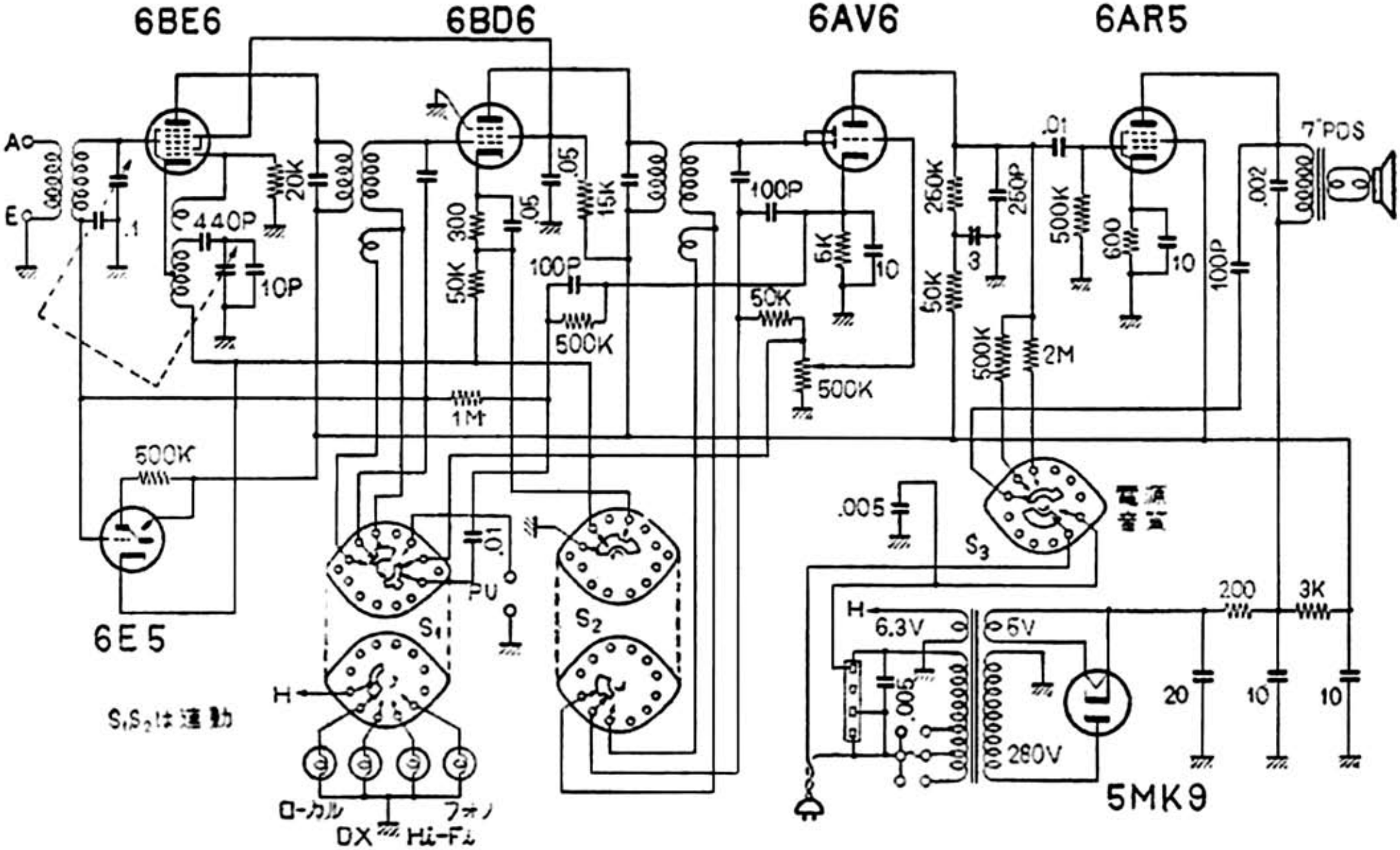

Edit by JA3GZP