シャープ 4B−35

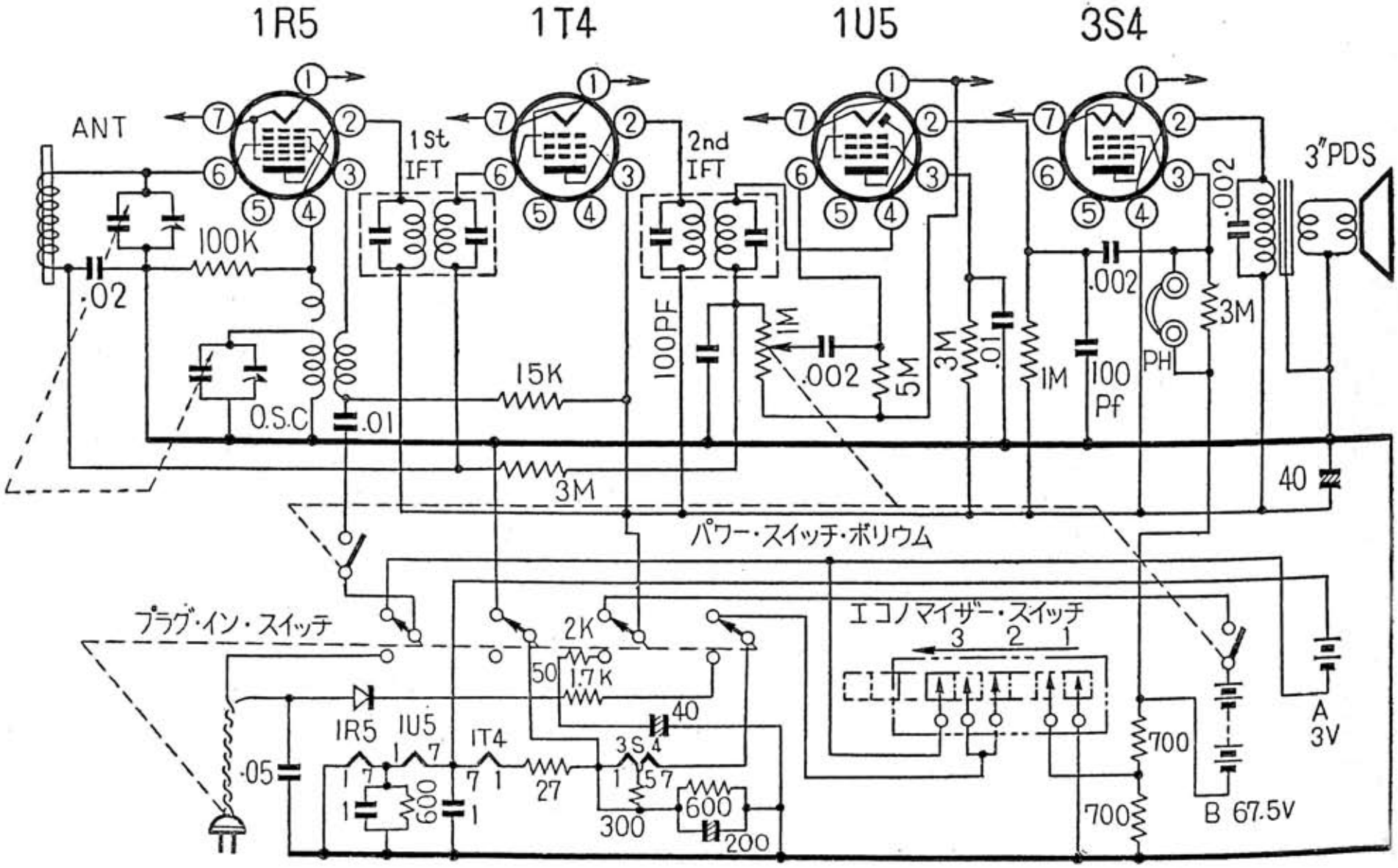

電波科学　昭和３０年（1955）７月号