シャープ　7H—130 型

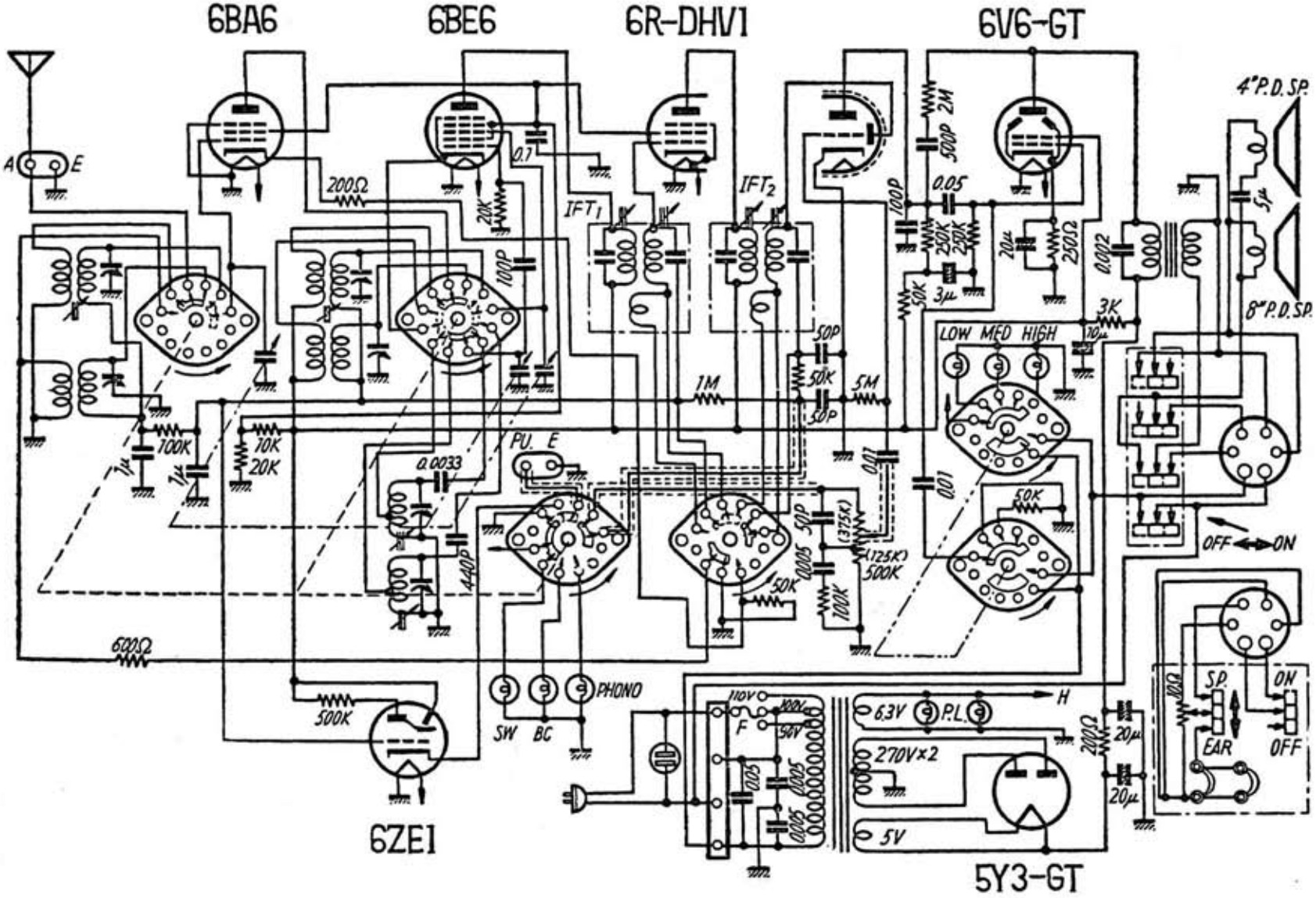

無線と実験　昭和３２年（1957）８月号