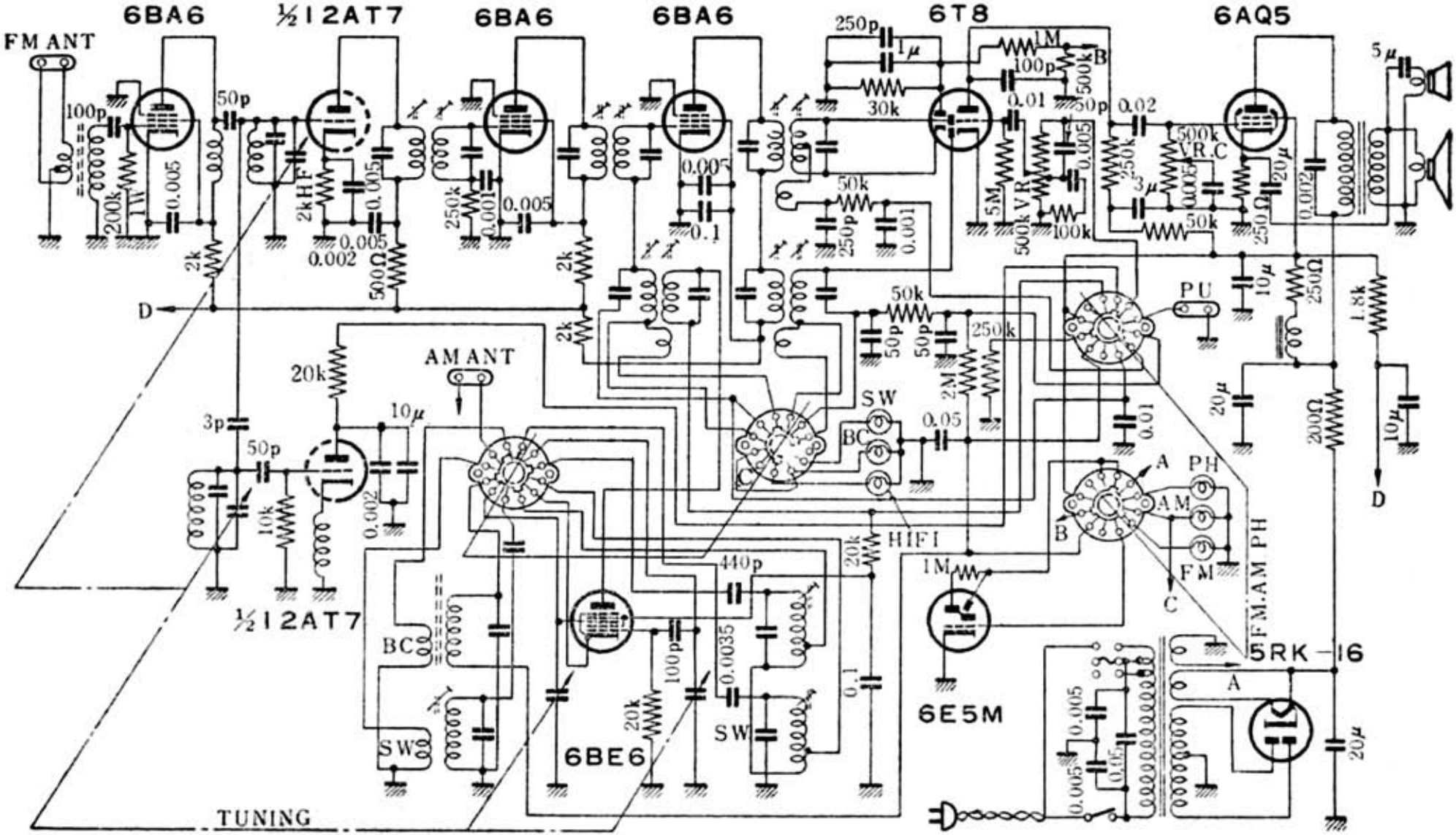

早川電機 9HF-2 型 FM 受信機

ＦＭラジオの解説と製作　昭和３３年（1958）

シャープ　9HF-2

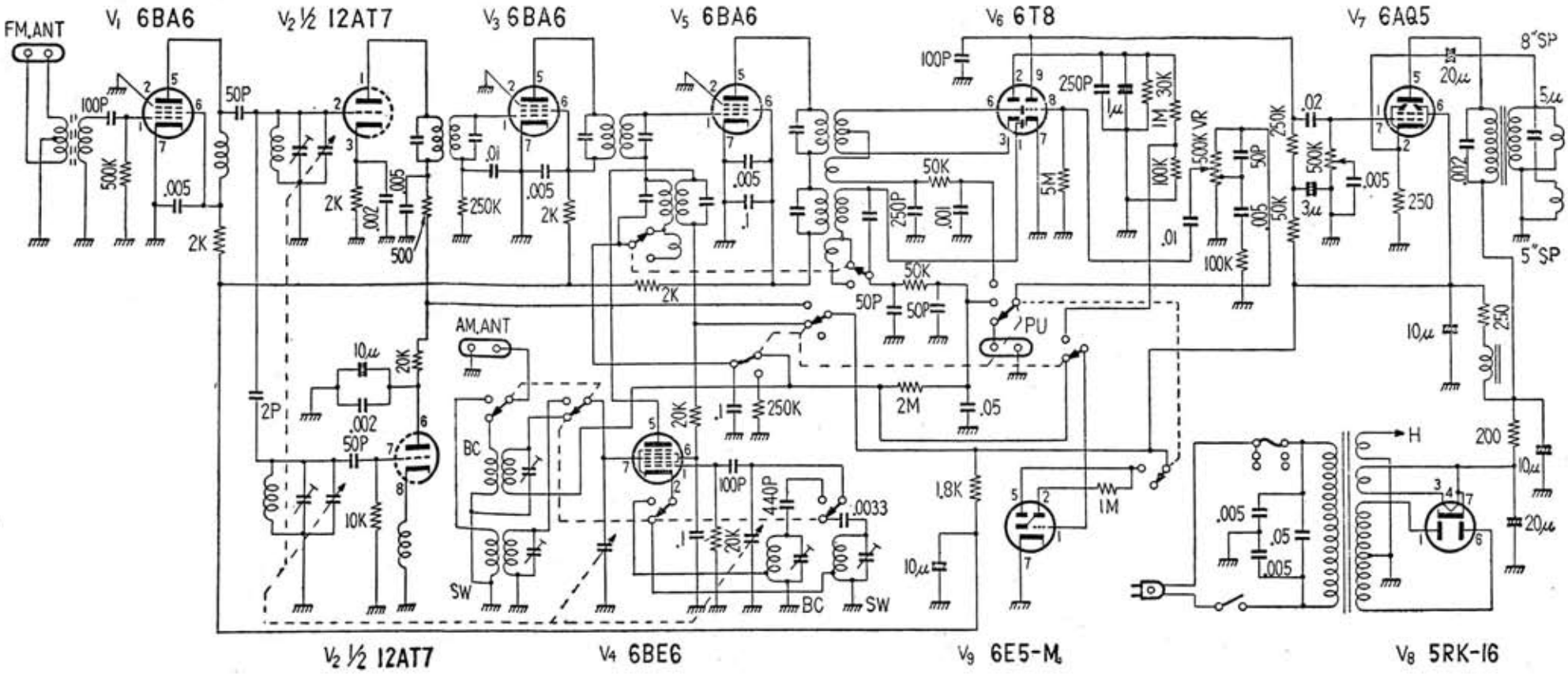
FM.ANT
V1 6BA6
V2 1/2 12AT7
V3 6BA6
V5 6BA6
V6 6T8
V7 6AQ5
8"SP
5"SP
AM.ANT
PU
BC
SW
H
V2 1/2 12AT7
V4 6BE6
V9 6E5-M
V8 5RK-16

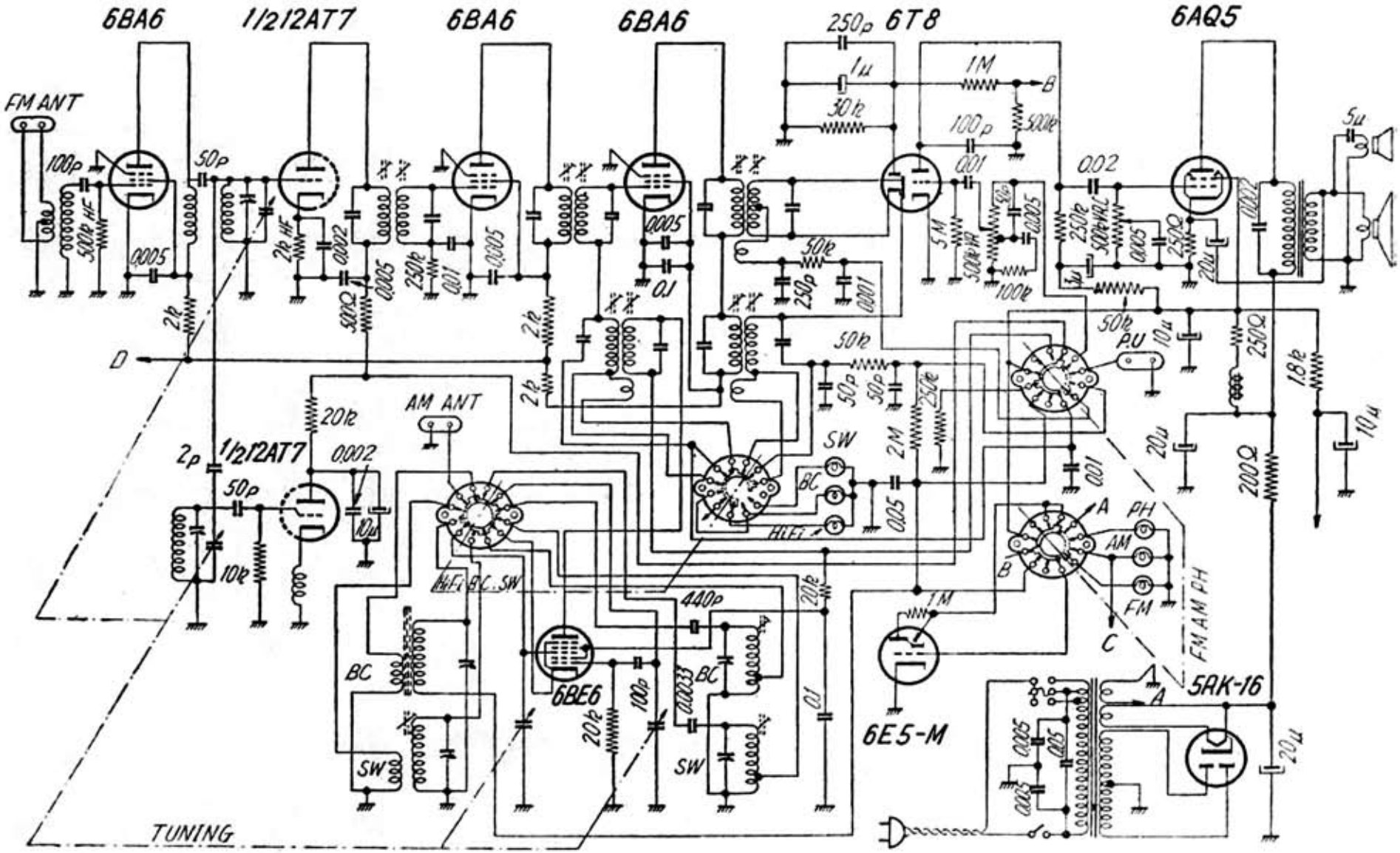

シャープ　9HF－2型受信機の回路図