4P-18 配線圖

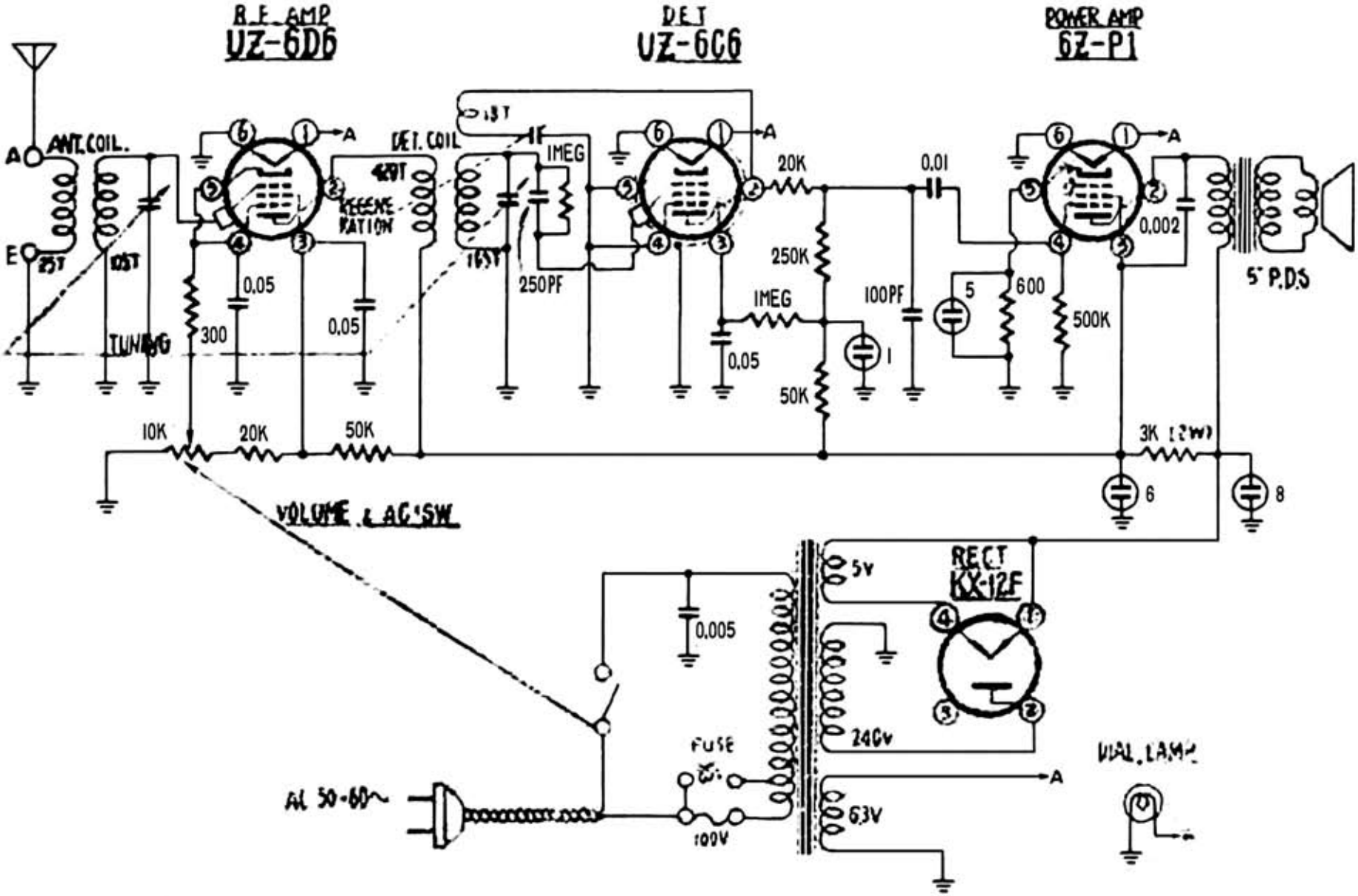

Edit by JA3GZP