シャープ　6P-126 型

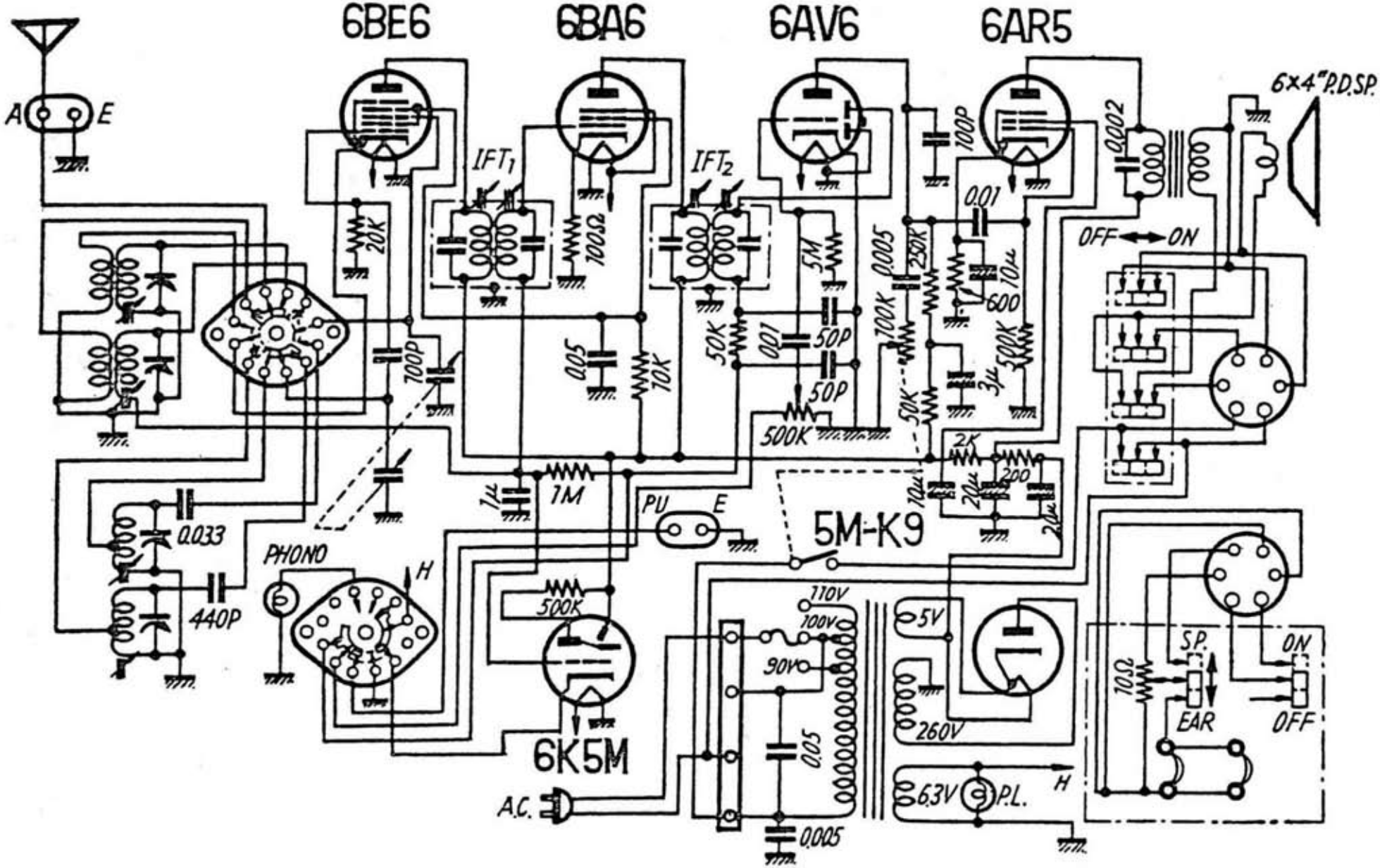
6BE6
6BA6
6AV6
6AR5
6×4" P.D.SP.
A
E
IFT1
IFT2
20K
100Ω
100P
0.002
0.01
OFF ON
5M
0.005
250K
10μ
600
700K
50K
0.01
50P
50P
500K
500K
3μ
50K
2K
200
20μ
10μ
2μ
700P
0.05
70K
1μ
1M
PU
E
5M-K9
0.033
440P
PHONO
H
500K
6K5M
110V
100V
90V
5V
260V
6.3V
P.L.
H
0.05
0.005
A.C.
10Ω
S.P.
EAR
ON
OFF