5S-85型

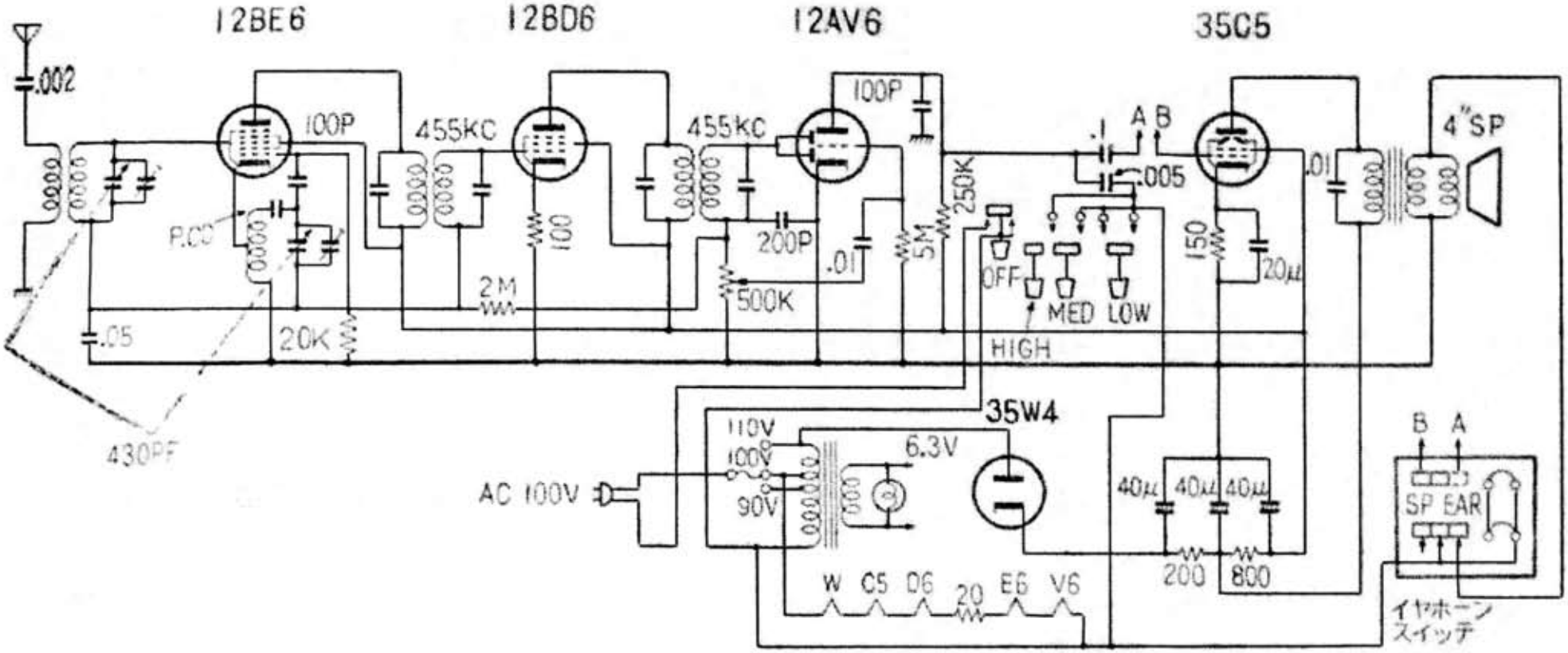
12BE6
12BD6
12AV6
35C5
.002
100P
455KC
455KC
100P
A B
.005
4"SP
P.CO
100
200P
.01
5M
250K
.01
150
20μ
2M
500K
OFF
MED LOW
HIGH
.05
20K
430PF
35W4
110V
100V
90V
6.3V
AC 100V
40μ 40μ 40μ
200 800
B A
SP EAR
W C5 D6 20 E6 V6
イヤホーン
スイッチ