號八五　社會式株業工屬金川早

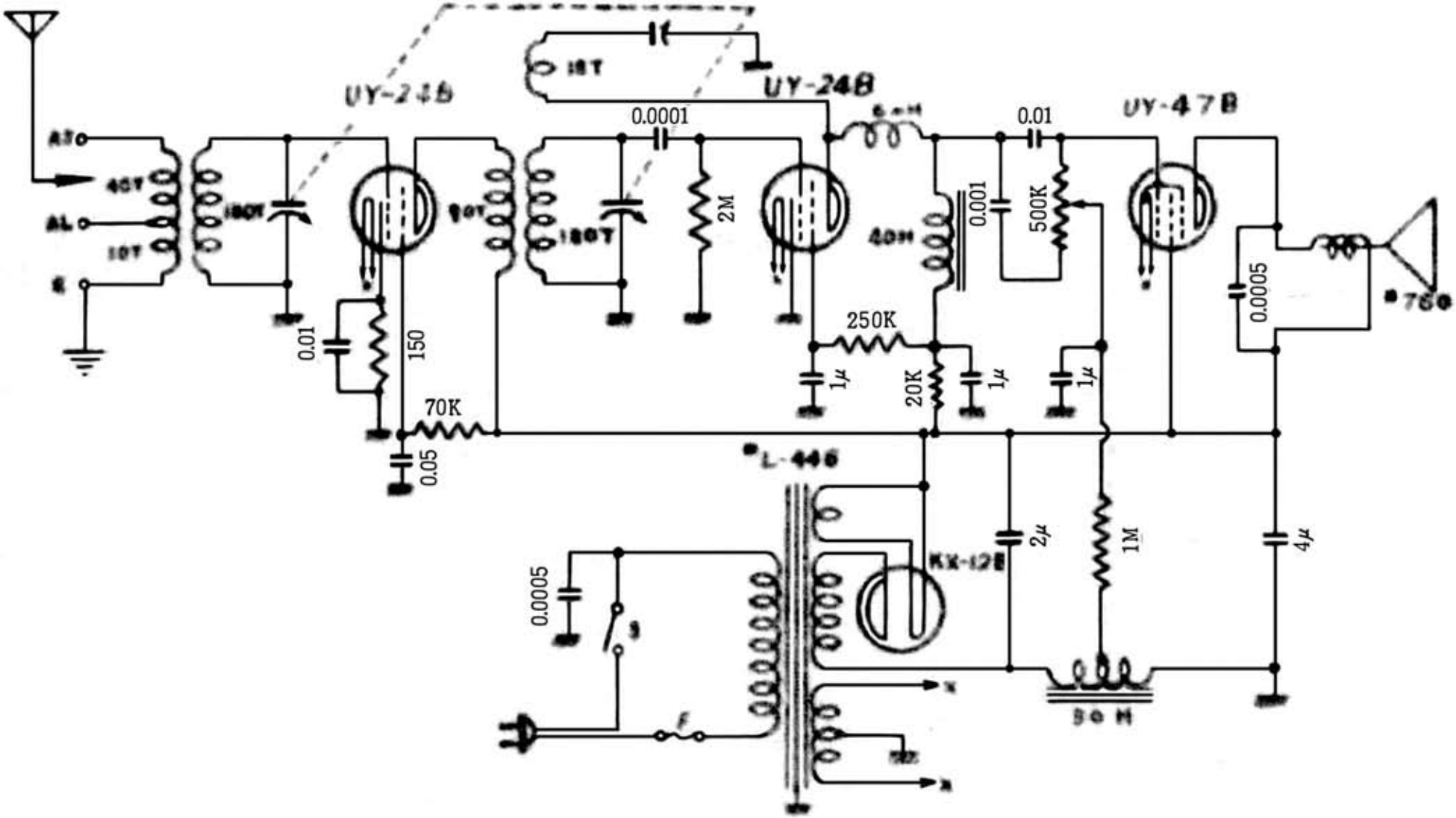

電界はどうなる　昭和１２年（1937）