Silber Model PC-61

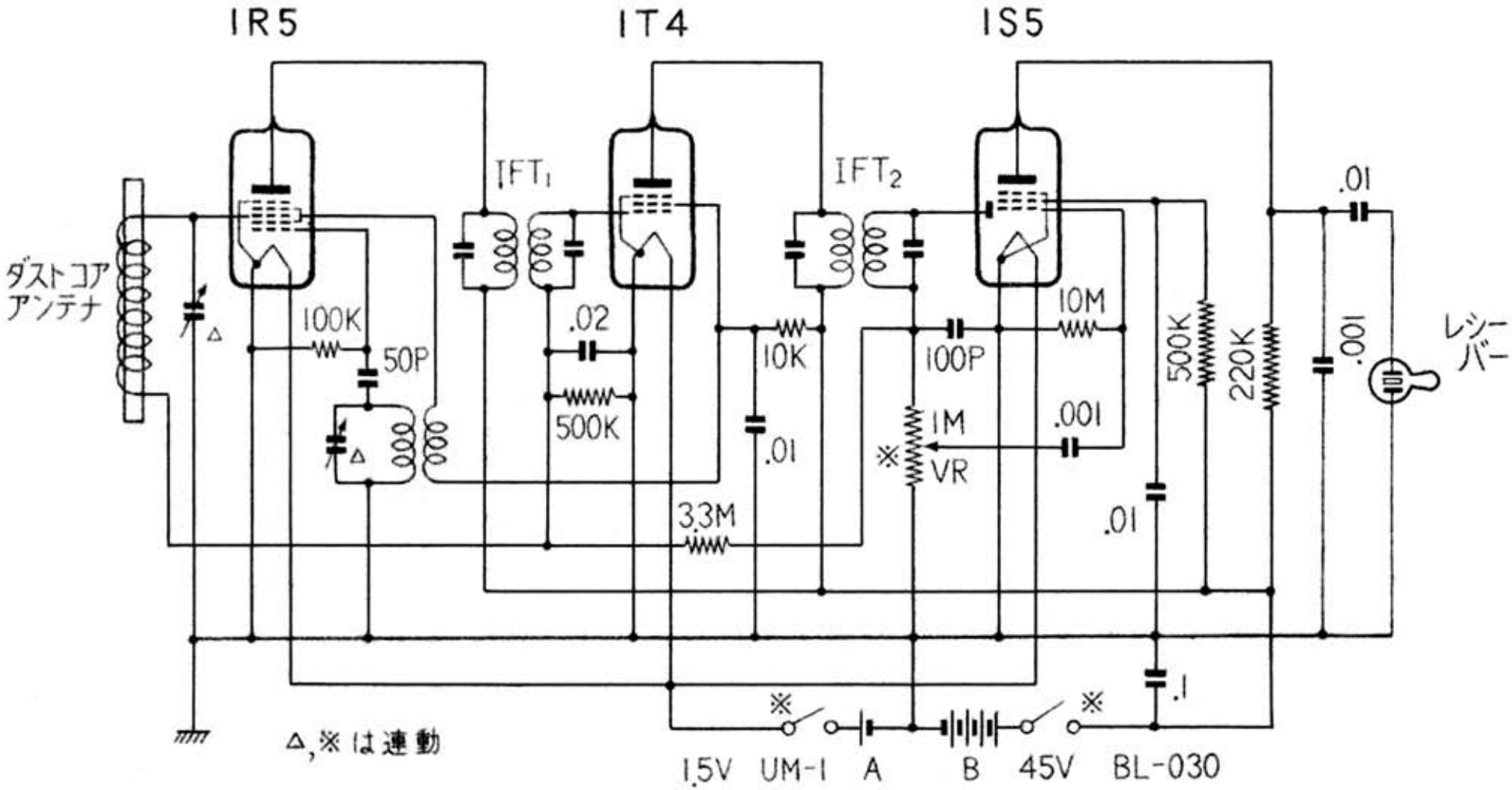

電波科学　昭和２９年（1954）３月号