シルバー　PR−5型

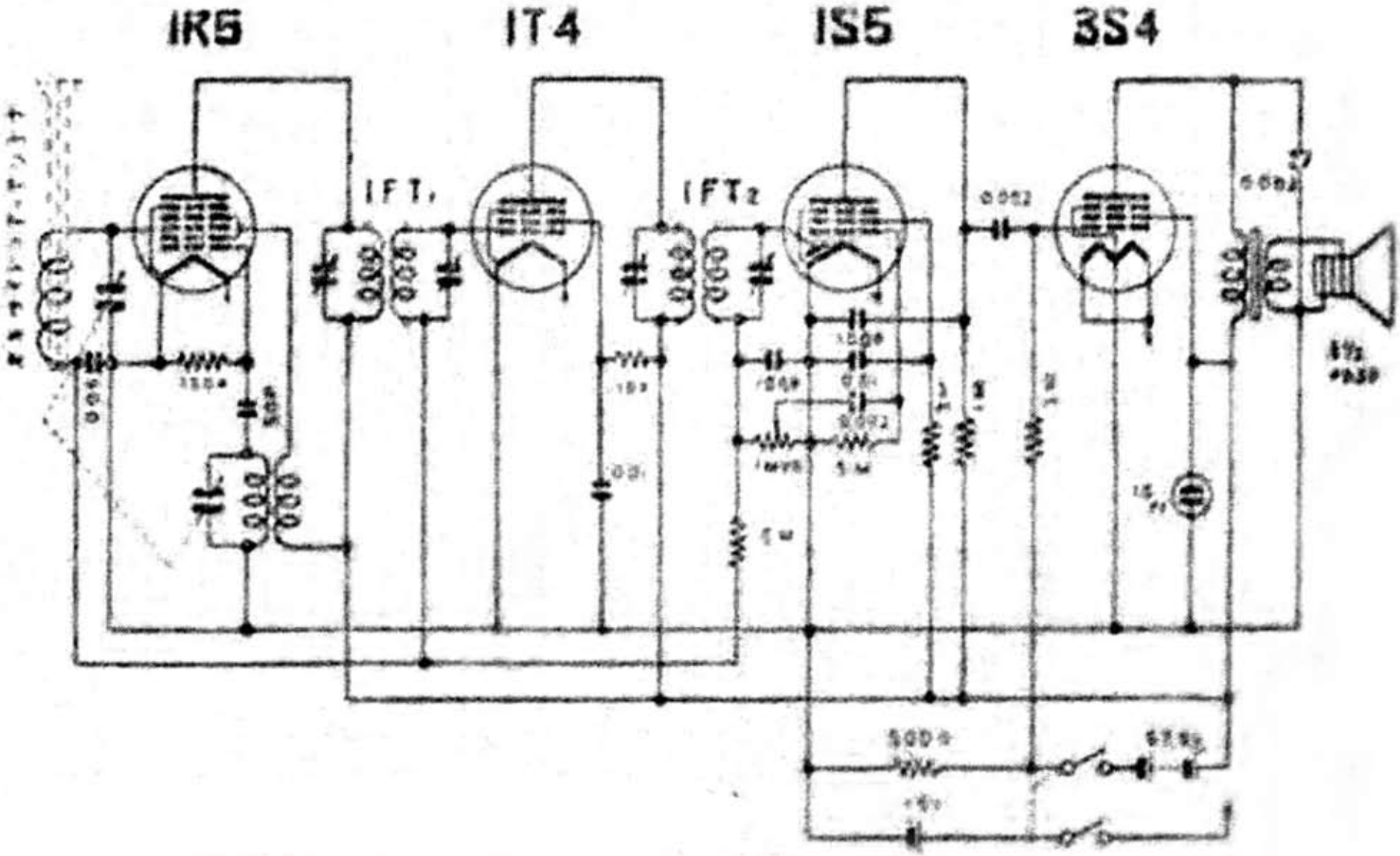

電波科学　昭和２８年（1953）８月号