シルバー　SW—640 型

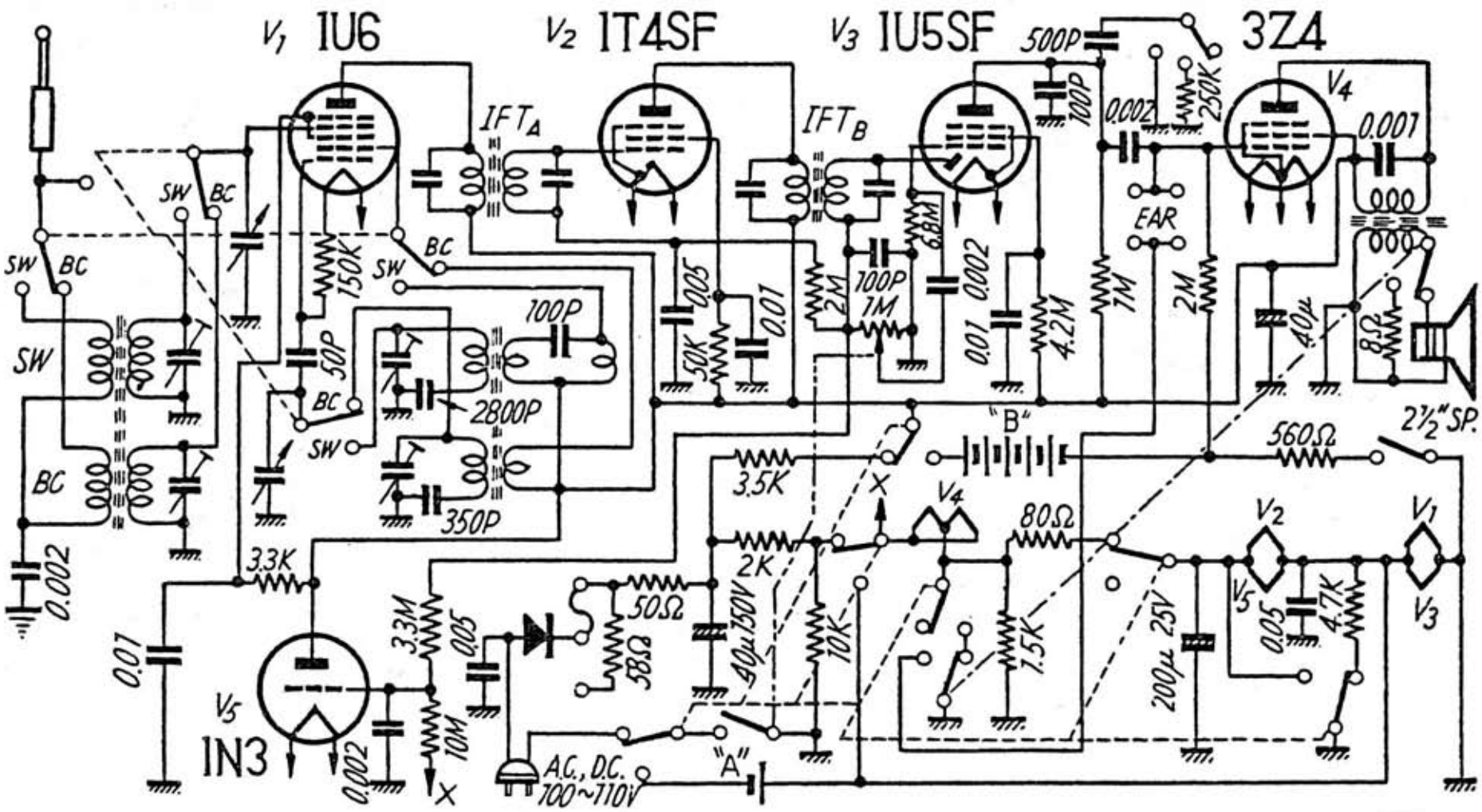
V1 1U6
V2 1T4SF
V3 1U5SF
3Z4
V4
V5
1N3
IFTA
IFTB
500P
100P
0.002
250K
0.001
EAR
SW
BC
150K
50P
100P
2800P
350P
0.005
0.01
50K
2M
100P
1M
6.8M
0.002
0.01
4.2M
1M
2M
40μ
8Ω
2½"SP.
"B"
560Ω
3.5K
X
80Ω
2K
50Ω
58Ω
40μ 150V
10K
7.5K
200μ 25V
0.05
4.7K
3.3K
0.002
0.07
3.3M
0.05
10M
A.C., D.C.
100~110V
"A"