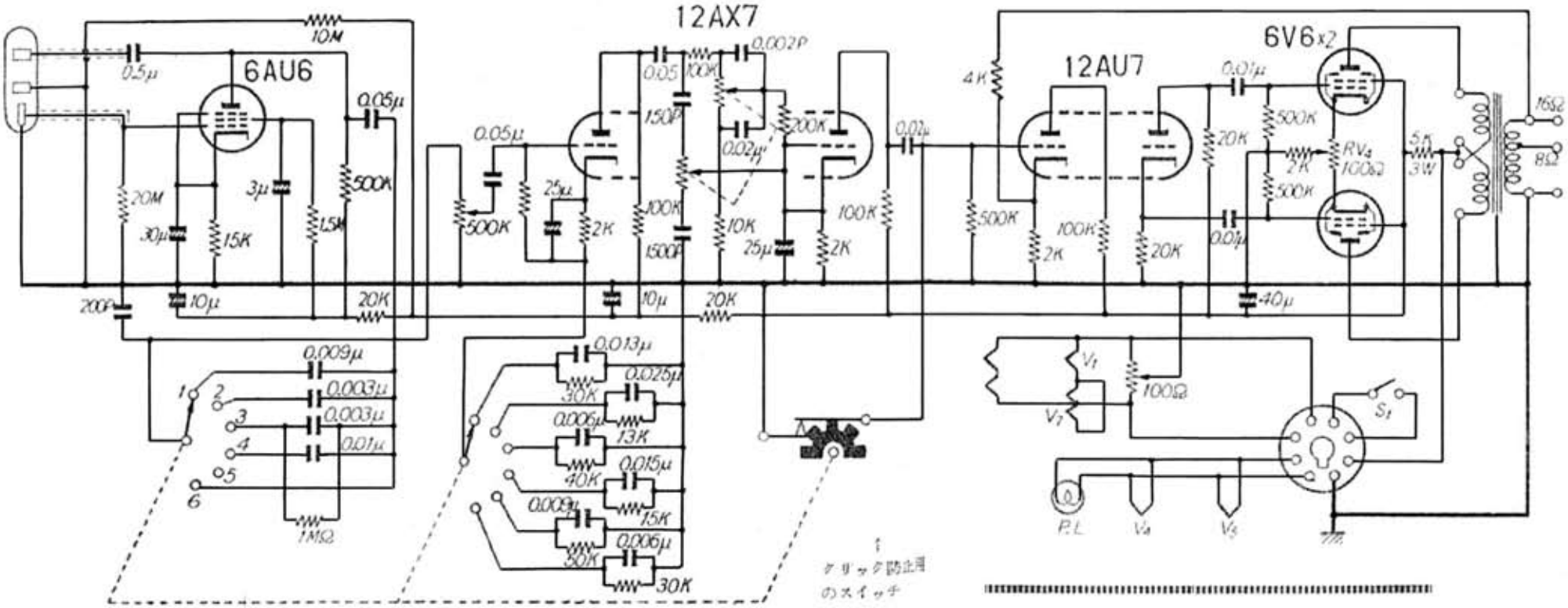

東通工 HP-I 型 プリアンプ・メインアンプ内蔵 LPプレイアー

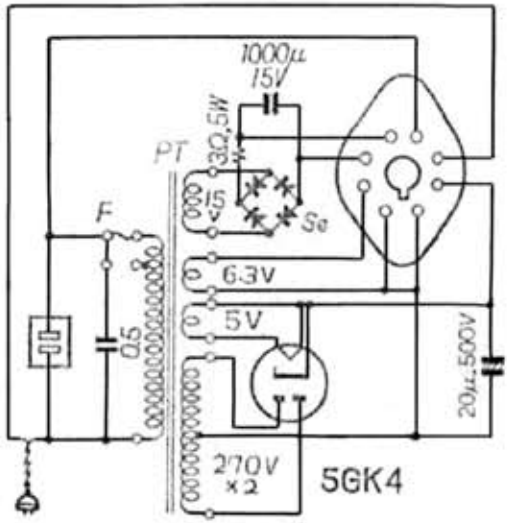

電源部の回路図.

ラジオ技術　昭和31年(1956)1月号