TFM-117D

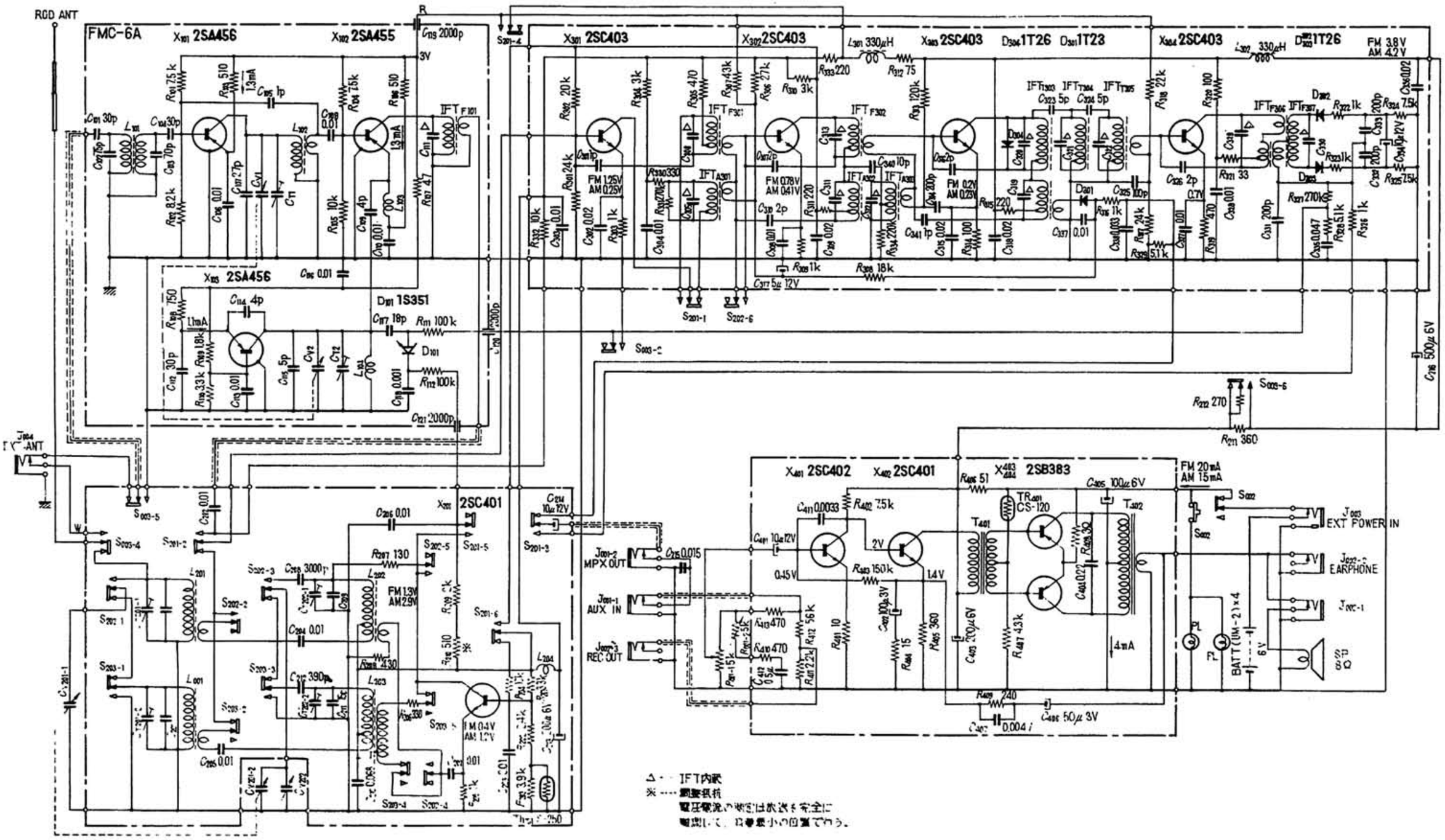
RGD ANT
FMC-6A
X101 2SA456
X102 2SA455
X103 2SA456
D101 1S351
X201 2SC401
X301 2SC403
X302 2SC403
X303 2SC403
D304 1T26
D301 1T23
X304 2SC403
D302 1T26
X401 2SC402
X402 2SC401
X403 2SB383
TR401 CS-120
T401
T402
MPX OUT
AUX IN
REC OUT
EXT POWER IN
EARPHONE
BATT (UM-2)×4
FM 3.8V
AM 4.2V
FM 20mA
AM 15mA
△ ---- IFT内訳
※ ---- 調整抵抗
電圧電流の測定は放送を完全に
受信して、音量最小の位置で行う。