ソ ニ ー　TFM-96J

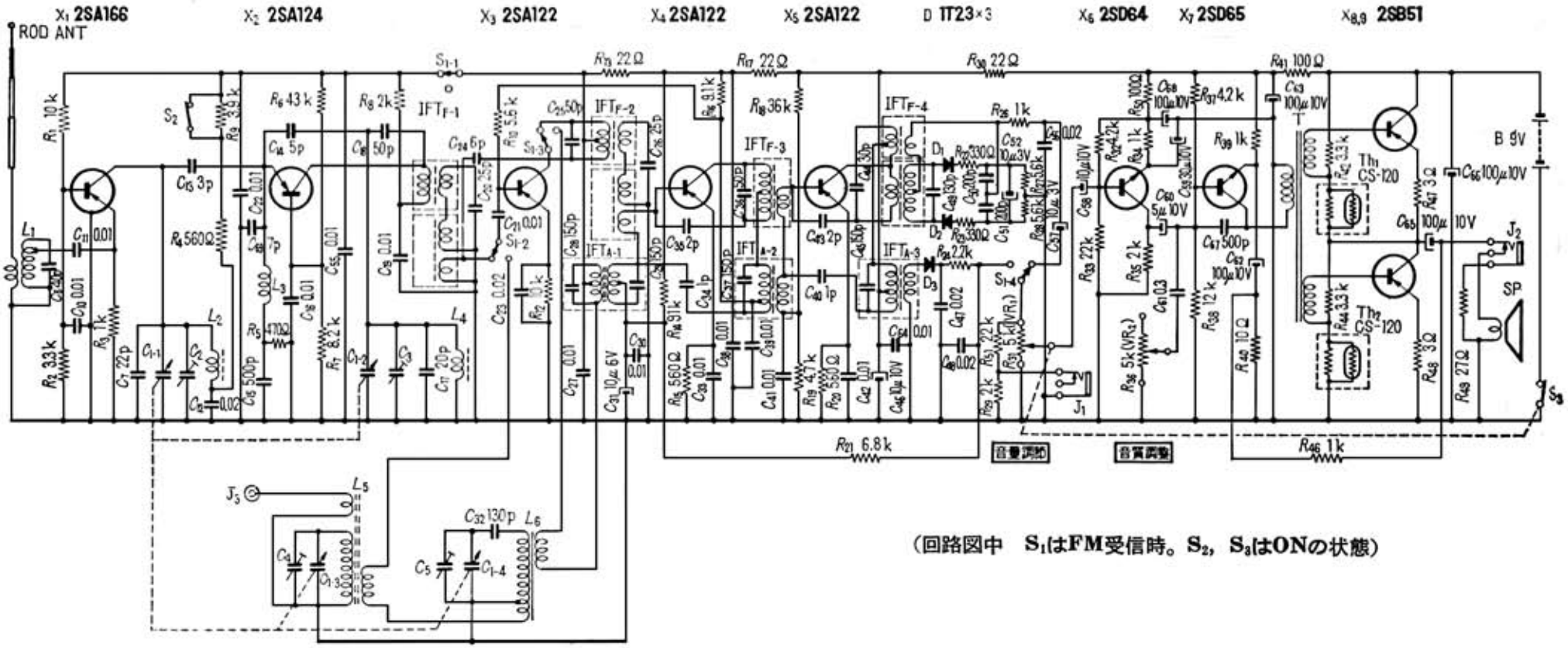

（回路図中　S1はFM受信時。S2，S3はONの状態）

「電波実験　夏号」昭和39年（1964）

Edit by JA3GZP