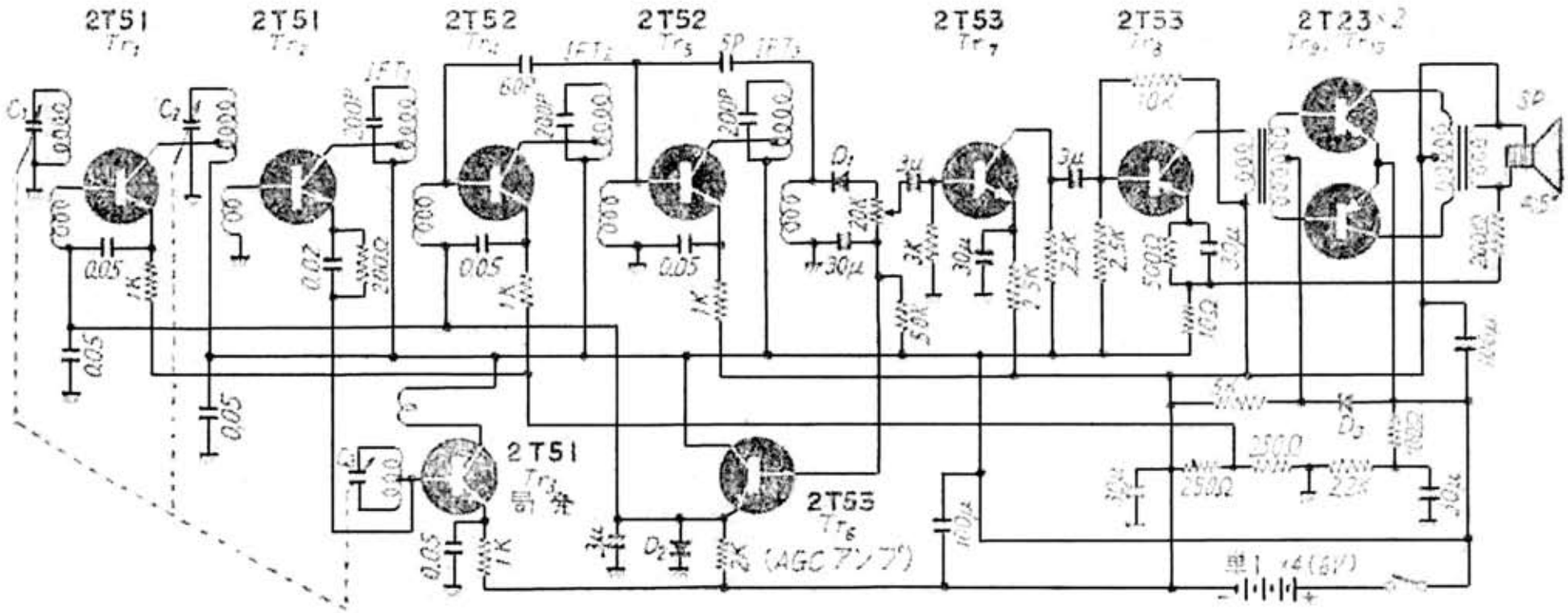

TR-10. 最大出力 100mW. 全電流 40mA. (無信号時 10mA). 500 時間