ソニーTR-823型8石2バンド・ラジオ

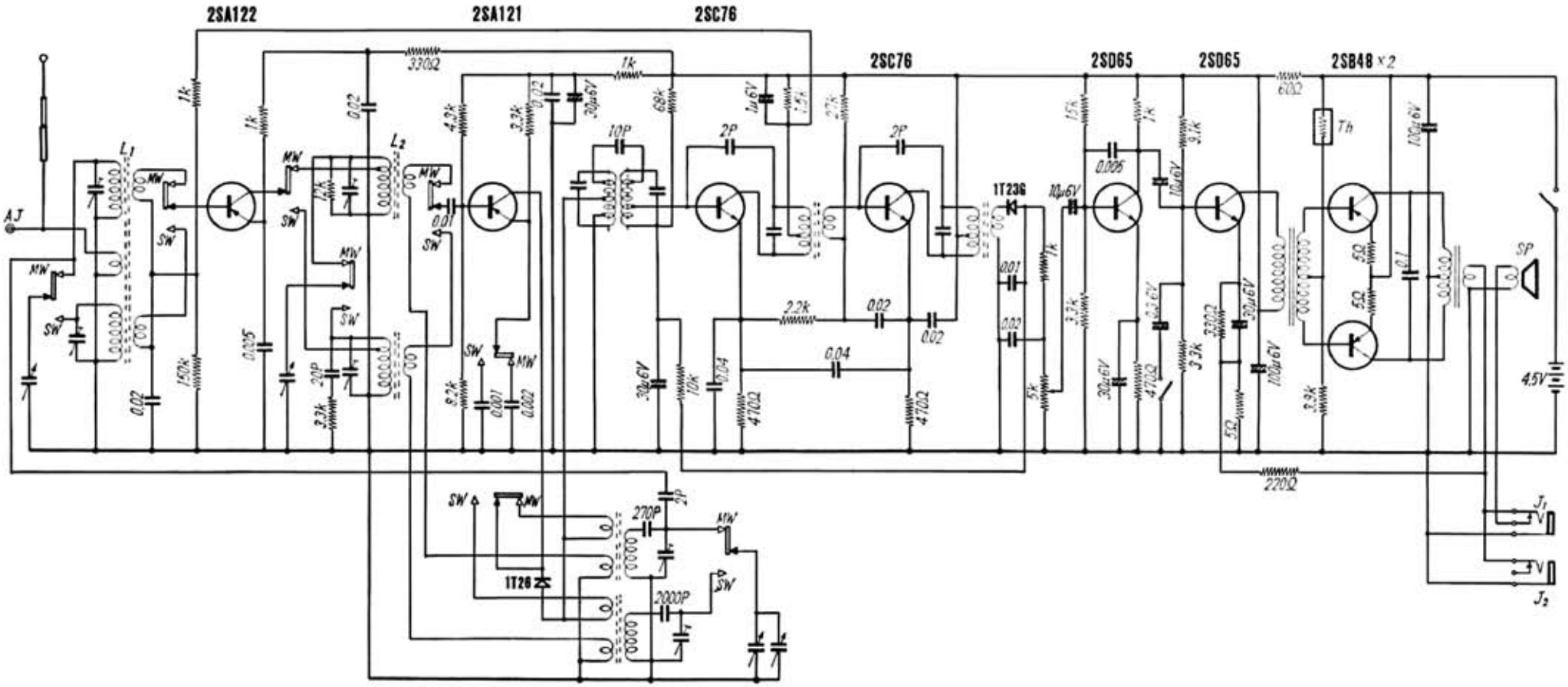

解説ラジオ実体配線図集　昭和４１年（1966）　誠文堂新光社

SONY TR-823

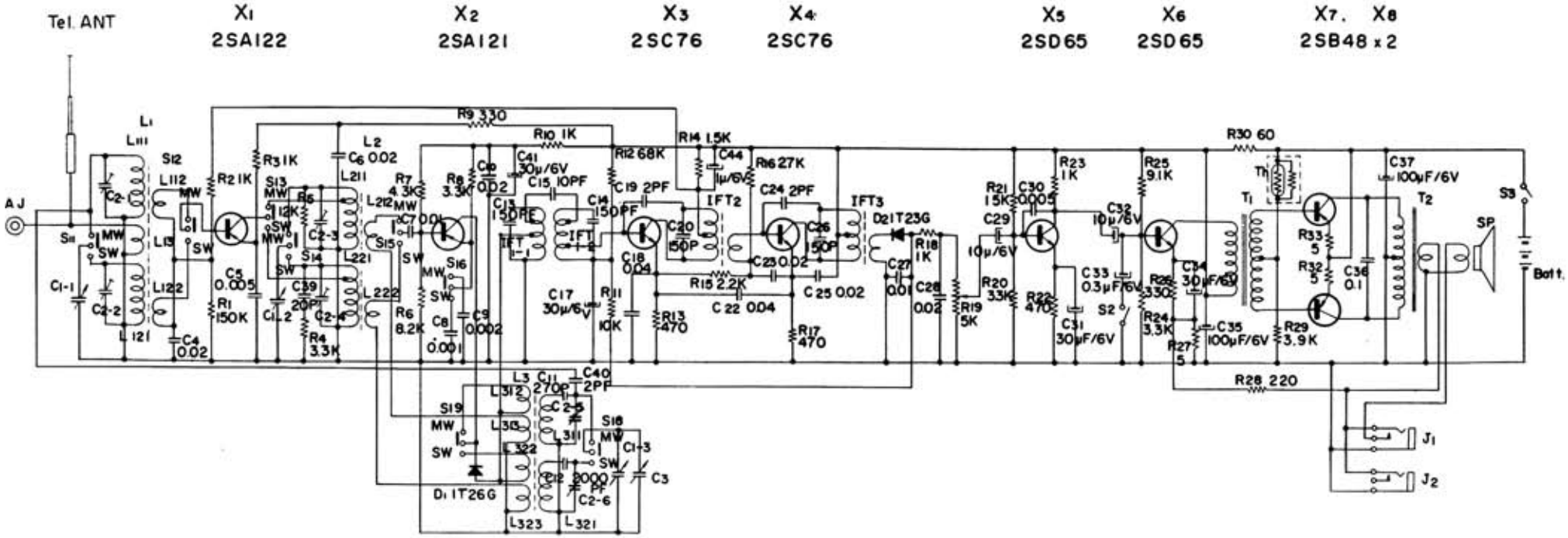

Voltage and Current Distribution Chart at Zero Signal

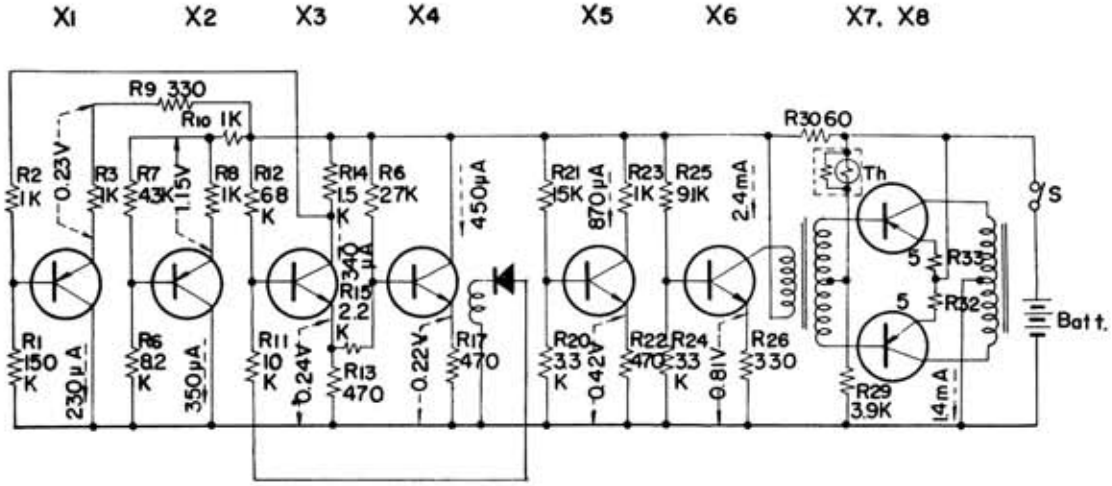

SERVICING GUIDE