TR-91 型2バンド受信機

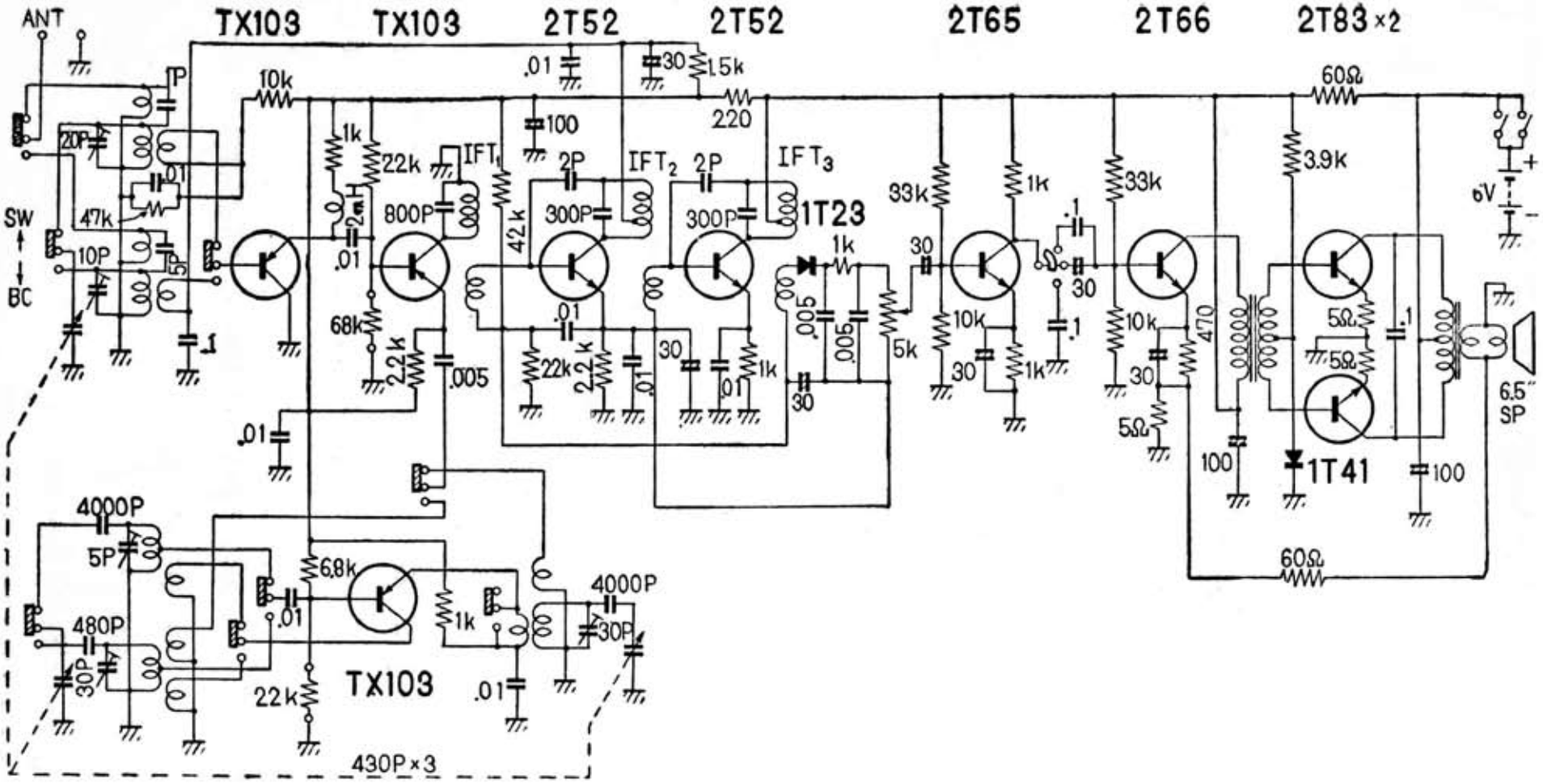

「トランジスタ回路」　昭和３４年（1959）