ソニー TRW—621形6石時計付1バンド

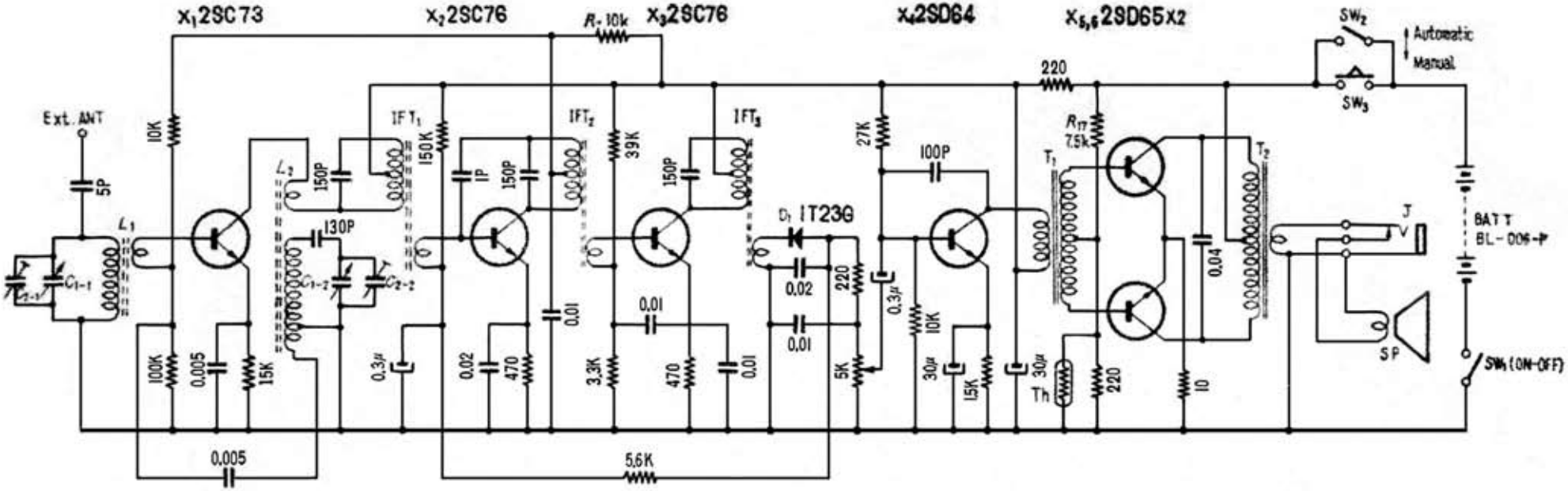

「電波技術」昭和３７年（1962）１月号付録（エレクトロニクスマニュアル）

SONY TRW-621

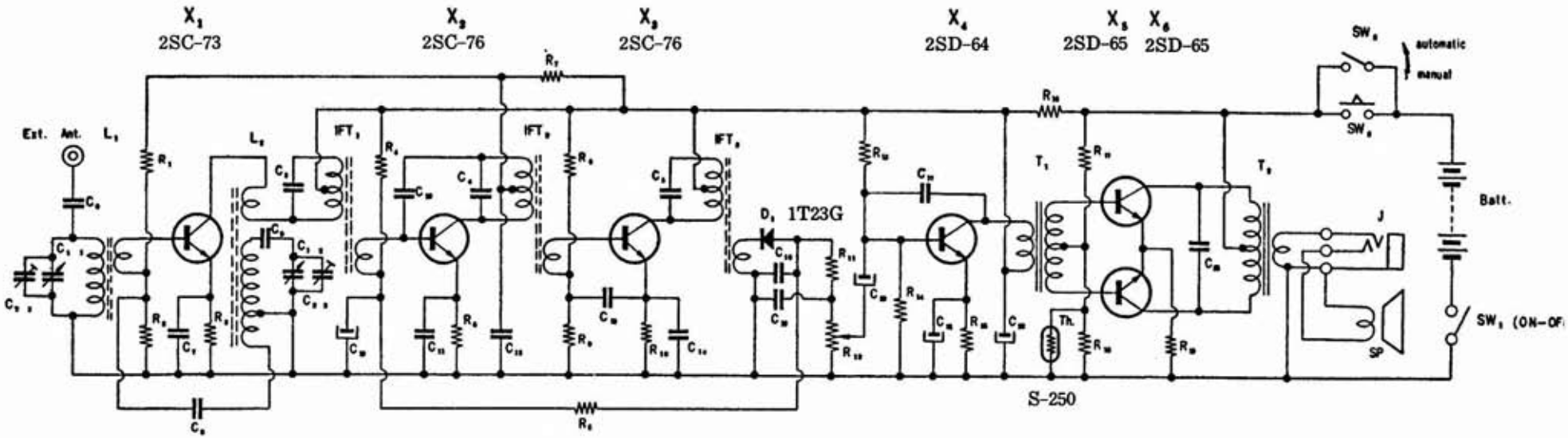

R_1	10 kΩ	R_{15}	1.5 kΩ	C_9	130 PF styrol
R_2	100 kΩ	R_{16}	220 Ω	C_{10}	1 PF ceramic
R_3	15 kΩ	R_{17}	7.5 kΩ	C_{11}	0.02 μF 〃
※R_4	150 kΩ	R_{18}	220 Ω	C_{12}	0.01 μF 〃
R_5	5.6 kΩ	R_{19}	10 Ω	C_{13}	0.01 μF 〃
R_6	470 Ω			C_{14}	0.01 μF 〃
R_7	10 kΩ	C_1	Tuning condenser	C_{15}	0.01 μF 〃
R_8	39 kΩ	C_2	Trimmer condenser	C_{16}	0.02 μF 〃
R_9	3.3 kΩ	C_3	150 PF built in IFT_1	C_{17}	100 PF styrol
R_{10}	470 Ω	C_4	150 PF 〃 〃 IFT_2	C_{18}	0.04 μF ceramic
R_{11}	220 Ω	C_5	150 PF 〃 〃 IFT_3	C_{19}	10 μF 3 V electrolytic
R_{12}	Potentiometer 5 kΩ	C_6	5 PF Ceramic	C_{20}	0.3 μF 6 V 〃 (Alox)
R_{13}	27 kΩ	C_7	0.005 μF Mylar	C_{21}	30 μF 3 V electrolytic
R_{14}	10 kΩ	C_8	0.005 μF 〃	C_{22}	30 μF 10 V electrolytic

※ To be adjusted