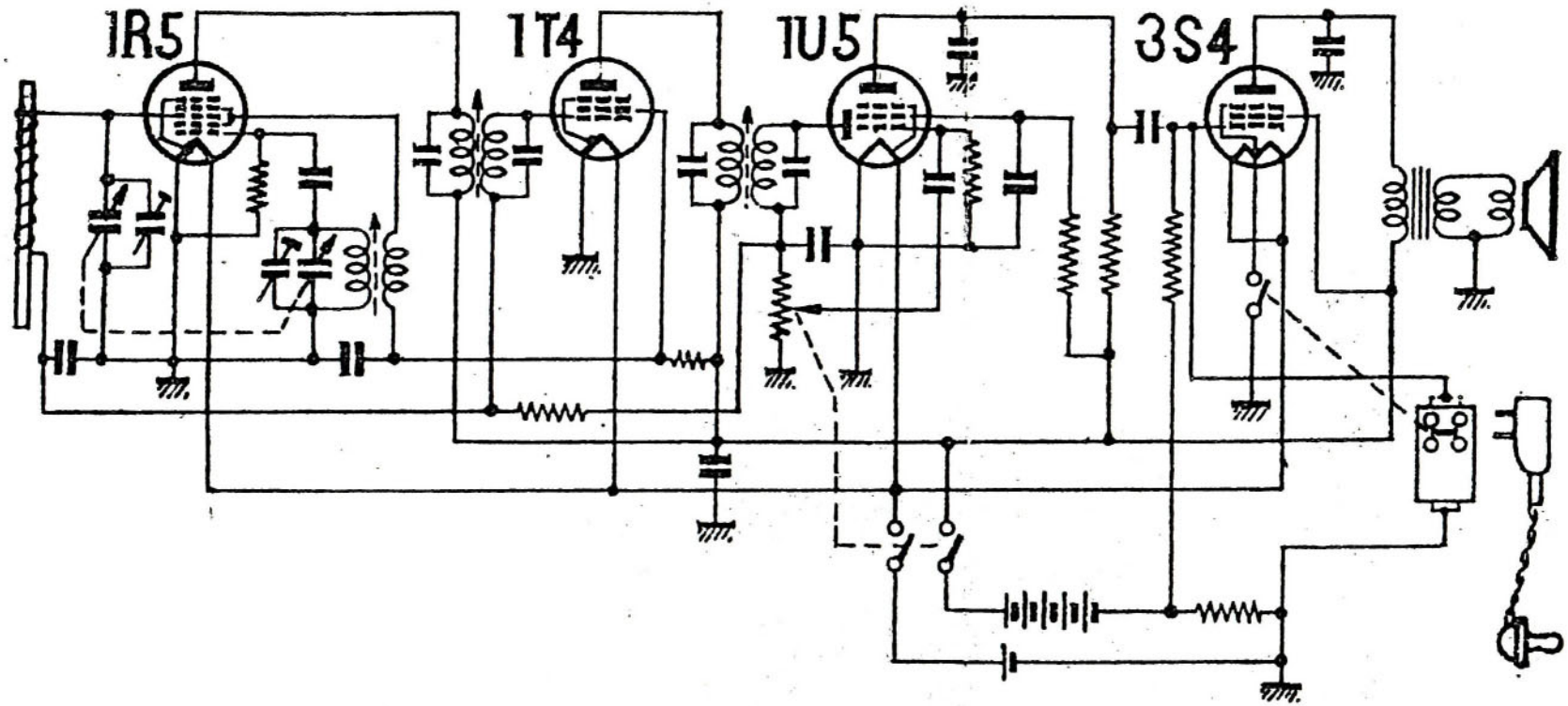

スタンダード SR-200

無線と実験　昭和３０年（1955）４月号