SR-H100

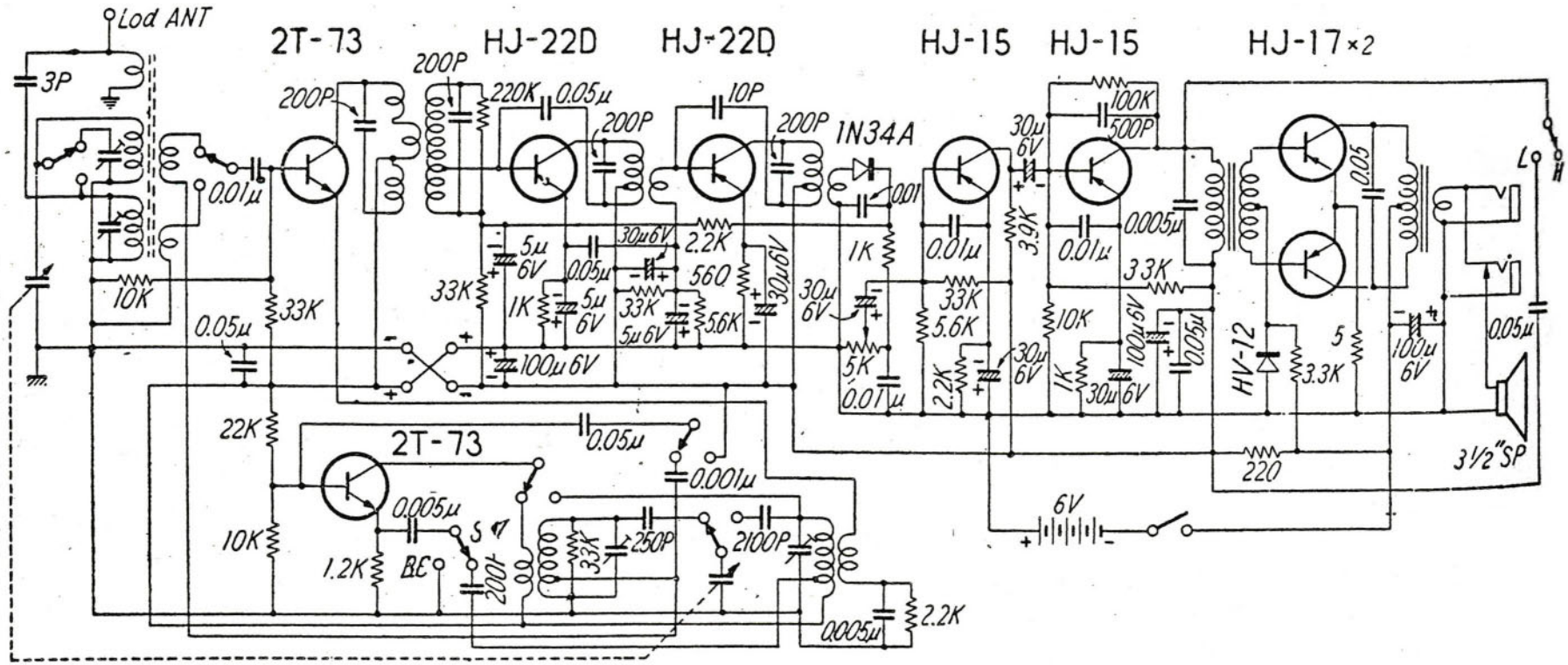

「無線と実験」昭和３３年（1958）１０月号