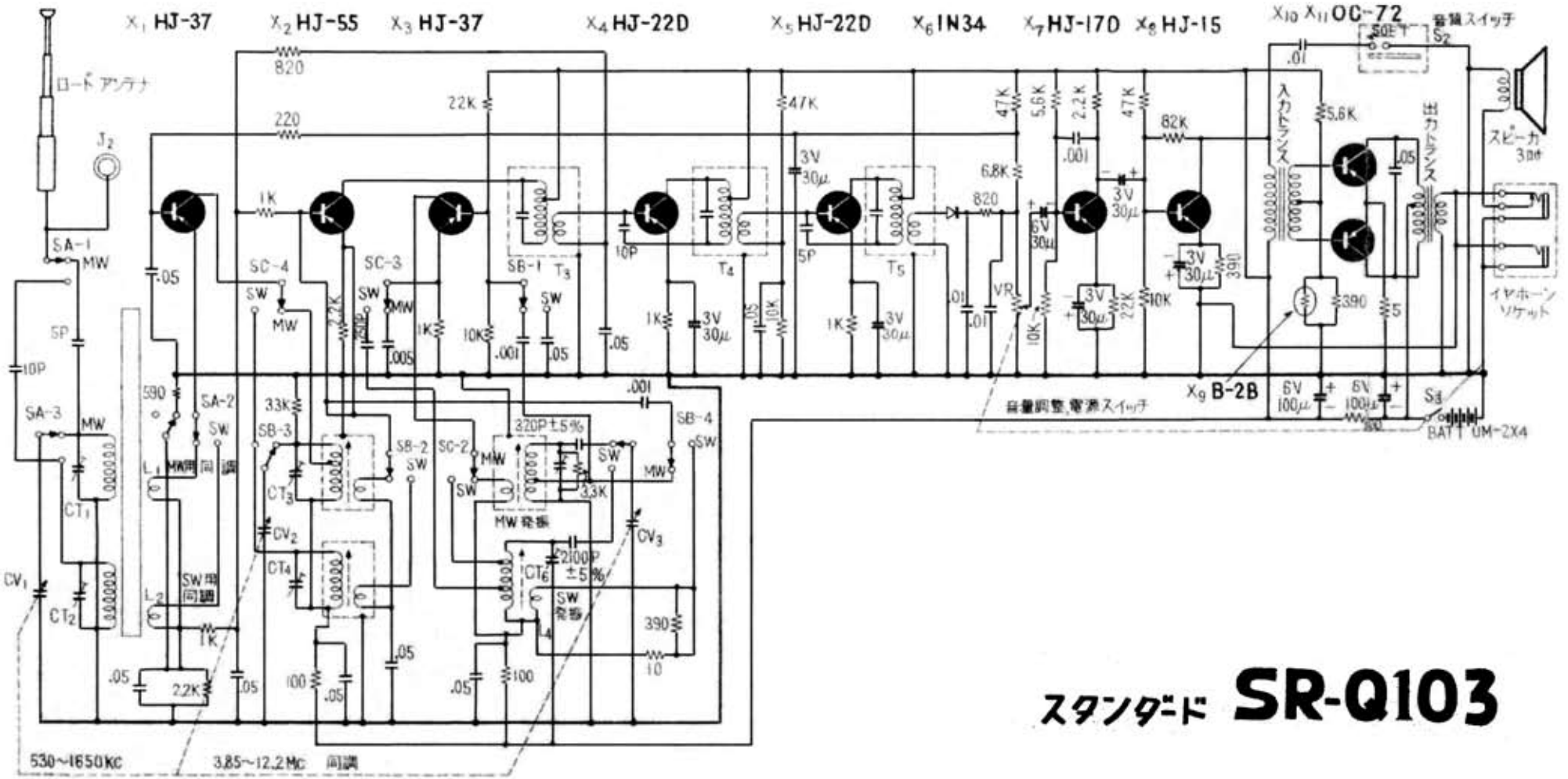

スタンダード SR-Q103

電波科学　昭和３４年（1959）１月号